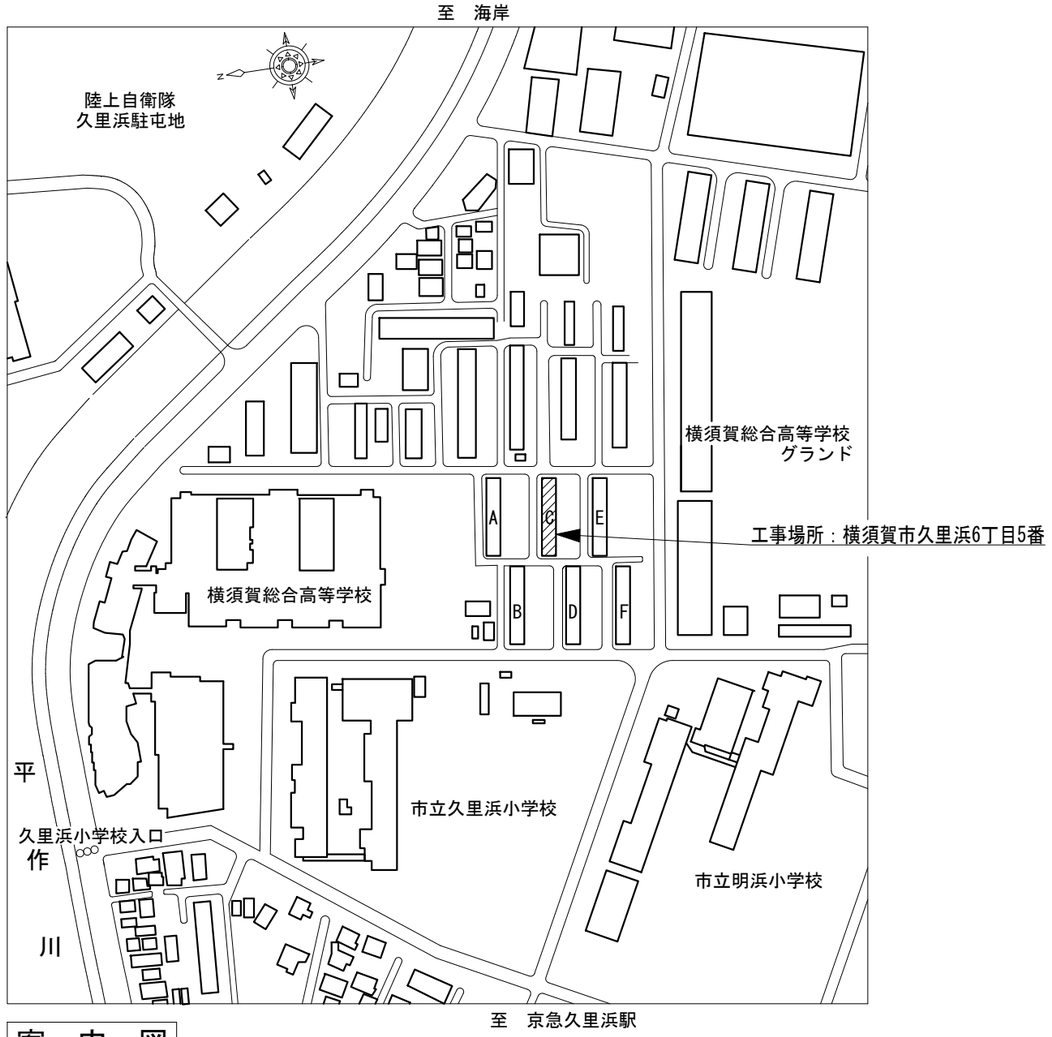

案　内　図

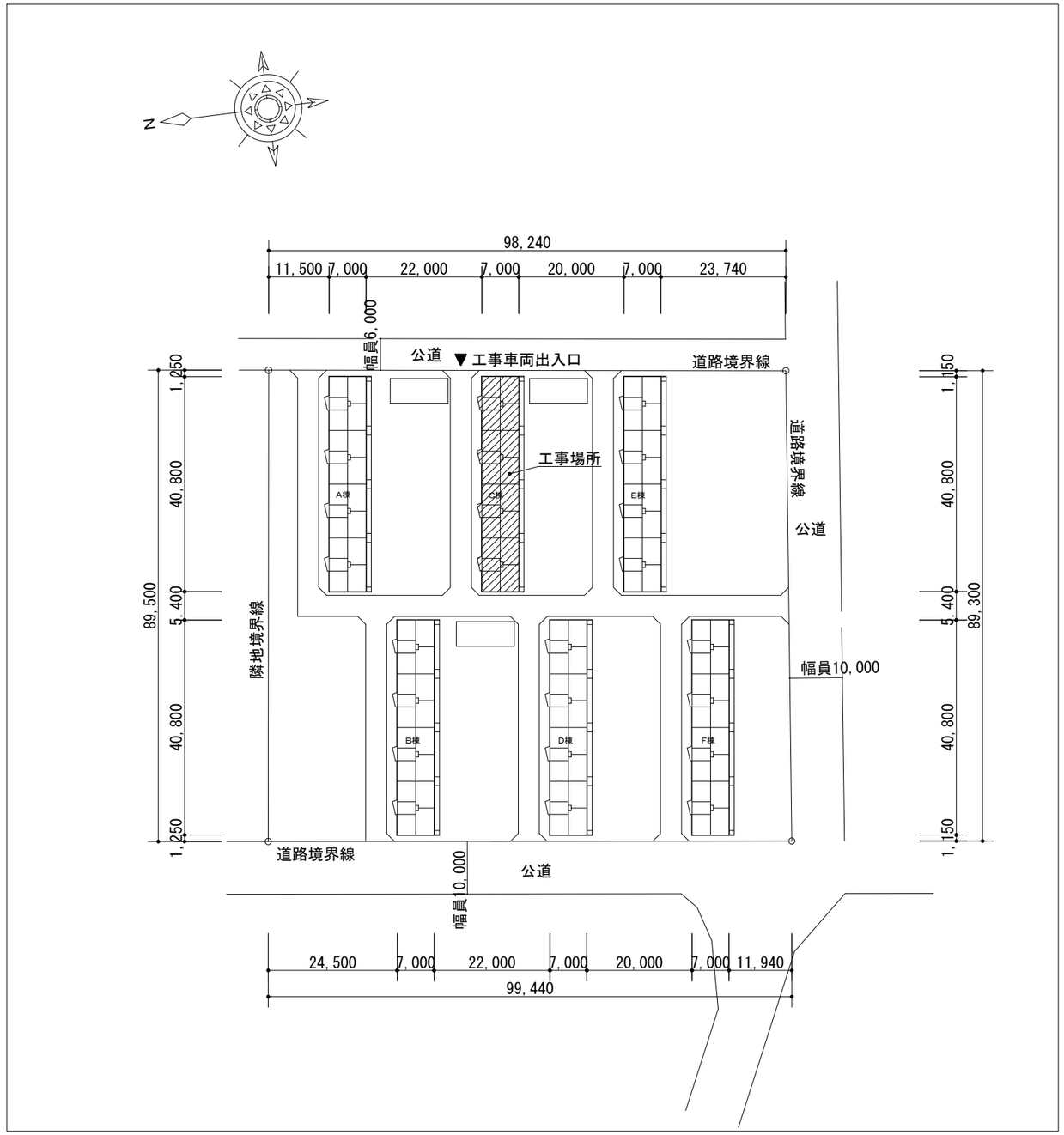

配　置　図　1：1000

工事内容
1.外壁塗装、各部塗装
2.屋上防水改修
3.電気設備改修
構　造
・ＲＣ造

設計番号	横須賀市　都市部　市営住宅課	課　長	主査等	担当者	校正事項	工事名称	久里浜改良アパートＣ棟外壁改修その他工事		令和５年１２月
						図面名称	案内図・配置図	縮　尺 N.S	図面番号 Ａ－１

【　仕上表　】

1．外壁塗装、各部塗装、工事概要、仕様

A 外壁塗装改修 塗装仕様	①外壁面（既存塗膜：吹付けタイル） 既存塗膜等の除去及び下地処理（仕上げ材アスベスト含有）：既存塗膜脆弱部・・・剥離剤併用手工具ケレン、既存塗膜活膜部・・・水洗い工法 ※目視により既存塗膜の脆弱部を確認し、脆弱部については剥離剤併用手工具ケレンを用いる。 下地調整：下地調整塗材C-1　肌合わせ処理　※脆弱部剥離箇所 仕上塗材：外壁用塗膜防水材塗りJIS A 6021（ローラー　さざ波模様　シリコン仕上げ） ②階段室壁面（既存塗膜：吹付けタイル） 既存塗膜等の除去及び下地処理：サンダー工法 下地調整：下地調整塗材C-1　肌合わせ処理　※脆弱部剥離箇所 仕上塗材：外壁用塗膜防水材塗りJIS A 6021（ローラー　さざ波模様　シリコン仕上げ） ③軒裏面（各階バルコニー含む）（既存塗膜：アクリルリシン） 既存塗膜等の除去及び下地処理（仕上げ材アスベスト含有）：既存塗膜脆弱部・・・剥離剤併用手工具ケレン、既存塗膜活膜部・・・水洗い工法 ※目視により既存塗膜の脆弱部を確認し、脆弱部については剥離剤併用手工具ケレンを用いる。 下地調整：下地調整塗材C-1　肌合わせ処理　※脆弱部剥離箇所 仕上塗材：外装薄塗材E　ローラー塗り ④外部基礎面（既存：コンクリート打放し） 下地処理：水洗い工法 下地調整：モルタル薄塗り仕上げ ⑤１階バルコニー裏側（既存：コンクリート打放し） 下地処理：水洗い工法 下地調整：下地調整塗材C-1仕上げ
B 外壁塗装改修 下地補修	外壁補修調査範囲：上記①～⑤（階段室床面補修含む） 下地補修工法： 【ひび割れ部改修】 Uカットシール材充填工法ポリマーセメントモルタル仕上げ（1.0mm以上のひび割れ）10m 【欠損（鉄筋露出）部改修】 エポキシ樹脂モルタル（□100×100）（鉄筋露出部：ケレン・防錆処理含む）2,400か所 【欠損部改修】 エポキシ樹脂モルタル（□100×100）530か所 【浮き部改修】 アンカーピンニング部分エポキシ樹脂注入工法 222穴
C 鉄部塗装改修	部位：玄関扉、棟表示、旧雨水管、ガス管、物置鋼製枠、隔板鋼製枠、電気配管、中継BOX、ベランダ手摺 （玄関扉は、外面（見えがかり面）のみ塗装とする） 仕様：DP塗装（錆止め塗料塗りC種）　下地調整RB種 上塗り等級：3級（ポリウレタン樹脂）
D 木部塗装改修	部位：物置扉、PS扉、第３階段室物置扉（外面（見えがかり面）のみ塗装、内部は塗装範囲外） 仕様：SOP塗り（B種）下地調整（RB種）
F ﾌﾚｷｼﾌﾞﾙﾎﾞｰﾄﾞ面 塗装改修	部位：バルコニー隔板、物置、ベランダ手摺 一部張替…1.6㎡（既存：石綿含有、新規：ノンアス） 仕様：EP-G塗り（C種）下地調整RC種
G 各部ｼｰﾘﾝｸﾞ	建具廻り：既存撤去後、ポリウレタン系シーリング　20×10　△10×10 建具水切り廻り：既存撤去後、変成シリコーン系シーリング　10×10　△10×10 玄関扉下端：既存撤去後、変成シリコーン系シーリング　20×10 物置廻り：既存撤去後、ポリウレタン系シーリング　△20×20
H 支持金物取替	部位：雨水管、汚水管 径100mm程度　バンド・T字共（ステンレス製）
I 避難ｽﾃｯｶｰ張り	既存避難ステッカー撤去後、アルミ箔ビニル被膜400*150（両面）取付け 避難ステッカー32枚
J 室名札	既存室名札撤去後、プラスチック製270*135（プラ文字シール貼り）取付け 室名札32か所
K 階表示	既存階表示撤去後、丸型　120φ（ABS樹脂）取付け 階表示16か所
L 消火器表示・フック	既存消火器表示撤去後、硬質塩ビ製W80×H240取付け 既存消火器フック撤去後、SUS製フックW15×H35程度取付け 消火器表示・フック　8か所
M 掲示板・ポスト	既存掲示板取外し再取付け　階段室入口　掲示板：W720×H410 階段室入口掲示板　4か所 既存集合ポスト取外し再取付け　階段室入口　ポストW495×H690×D300 集合ポスト　4か所

2．屋上防水改修、工事概要、仕様

O 屋上防水改修	既存防水仕様：塩ビシート防水 既存撤去：端末押え金物撤去、パラペット・立上りシート防水撤去 新規防水：合成高分子系ルーフィングシート機械的固定工法（S-M2）※厚1.5mm、高反射機能品 ・下地処理・・・仮防水（ポリマーセメント系塗膜防水）、水洗い（10MPa以下　水洗浄） ・パラペット部・・・防水端部アルミアングル押え設置、合成高分子系ルーフィングシート接着工法（S-F2）※厚1.5mm、高反射機能品 ・側溝部・・・合成高分子系ルーフィングシート接着工法（S-F2）※厚1.5mm、高反射機能品 ・ドレン・・・ドレン（たて75φ、ストレーナー共） ドレン　撤去・新設　8か所 ・アンテナ架台・・・端末押え金物撤去、ウレタン塗膜防水X-2（フッ素系トップコート） アンテナ架台　1か所 ・旧高架水槽架台・・・合成高分子系ルーフィングシート接着工法（S-F2）※厚1.5mm、高反射機能品 旧高架水槽架台　1か所 ・屋上ハッチ基礎・・・ウレタン塗膜防水X-2（フッ素系トップコート） 屋上ハッチ基礎　2か所 ・排気口基礎・・・ウレタン塗膜防水X-2（フッ素系トップコート） ・排気口天板・・・ステンレス天板　取り外し再取付 排気口基礎　8か所

記号・凡例

A1	外壁塗装（外壁用塗膜防水材）
A2	階段室壁塗装（外壁用塗膜防水材）
A3	軒裏塗装（外装薄塗材E）
A4	基礎塗装（モルタル薄塗り仕上げ）
A5	1Fバルコニー裏塗装（下地調整塗材C-1仕上げ）
B	調査および下地補修
C1	SD塗装（DP）
C2	旧雨水管塗装（DP）
C3	ガス管塗装（DP）
C4	棟表示塗装（DP）
C5	物置鋼製枠・隔板鋼製枠（DP）
C6	ベランダ手摺塗装（DP）
C7	電気配管塗装・中継BOX塗装（DP）
D1	PS扉塗装（SOP）
D2	物置扉塗装（SOP）
D3	第３階段室 物置扉塗装（SOP）
F1	隔板塗装（フレキシブルボード面EP-G）
F2	物置塗装（フレキシブルボード面EP-G）
F3	ベランダ手摺塗装（フレキシブルボード面EP-G）
G1	建具廻りシーリング打替え
G2	建具水切り廻りシーリング打替え
G3	玄関扉下端シーリング打替え
G4	物置廻りシーリング打替え
H	支持金物取替
I	避難ステッカー撤去・新設
J	室名札撤去・新設
K	階表示撤去・新設
L	消火器表示・フック取替
M	掲示板・ポスト取外し再取付け
O	屋上防水改修（合成高分子系ルーフィングシート防水工法）

建具寸法

記号・名称	寸法（W×H）
SD-1　スチール製片開戸	880×1,850
AW-1　アルミ製引違い窓	1,530×1,810
AW-2　アルミ製引違い窓	1,530×1,340
AW-3　アルミ製滑り出し窓	530×630
AD-1　アルミ製片開戸	760×1,800
WD-1　木製片開戸	760×1,820
WD-2　木製片開戸	760×1,700
WD-3　木製片開戸	510×1,820

設計番号	横須賀市　都市部　市営住宅課	課　長	主査等	担当者	校正事項	工事名称	久里浜改良アパートＣ棟外壁改修その他工事	令和５年１２月
						図面名称	工事概要・仕様書	縮　尺 N.S　図面番号 Ａ－２

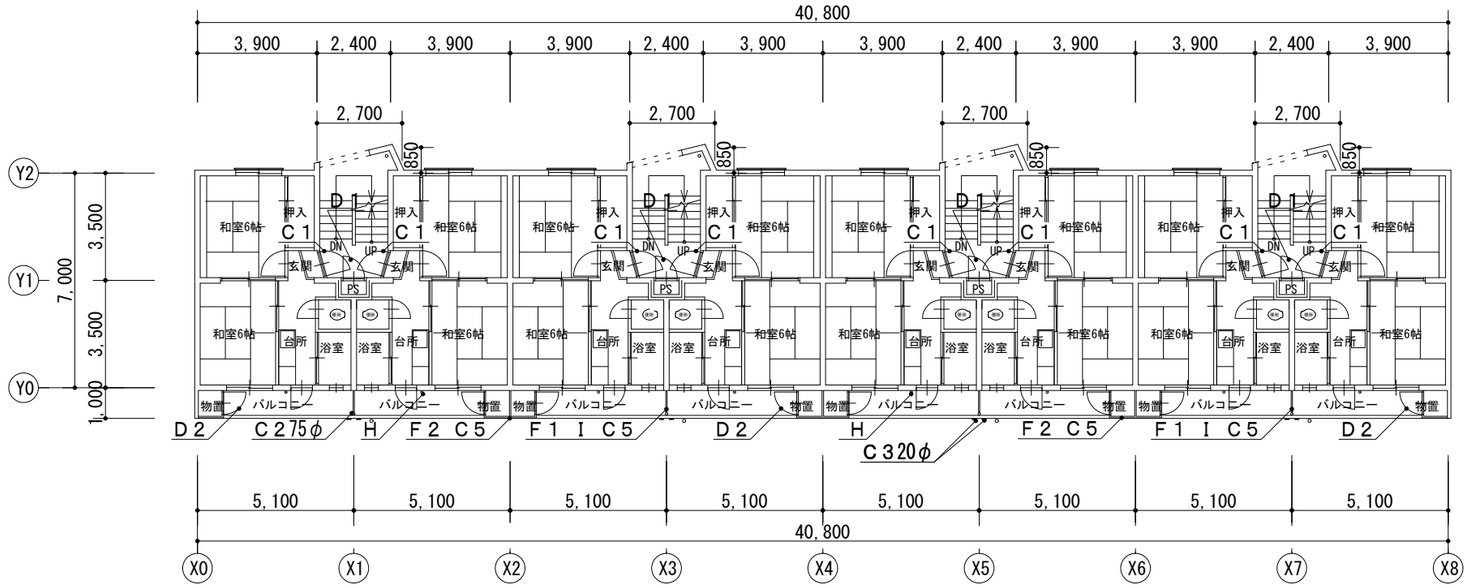

２～３階平面図　１：200

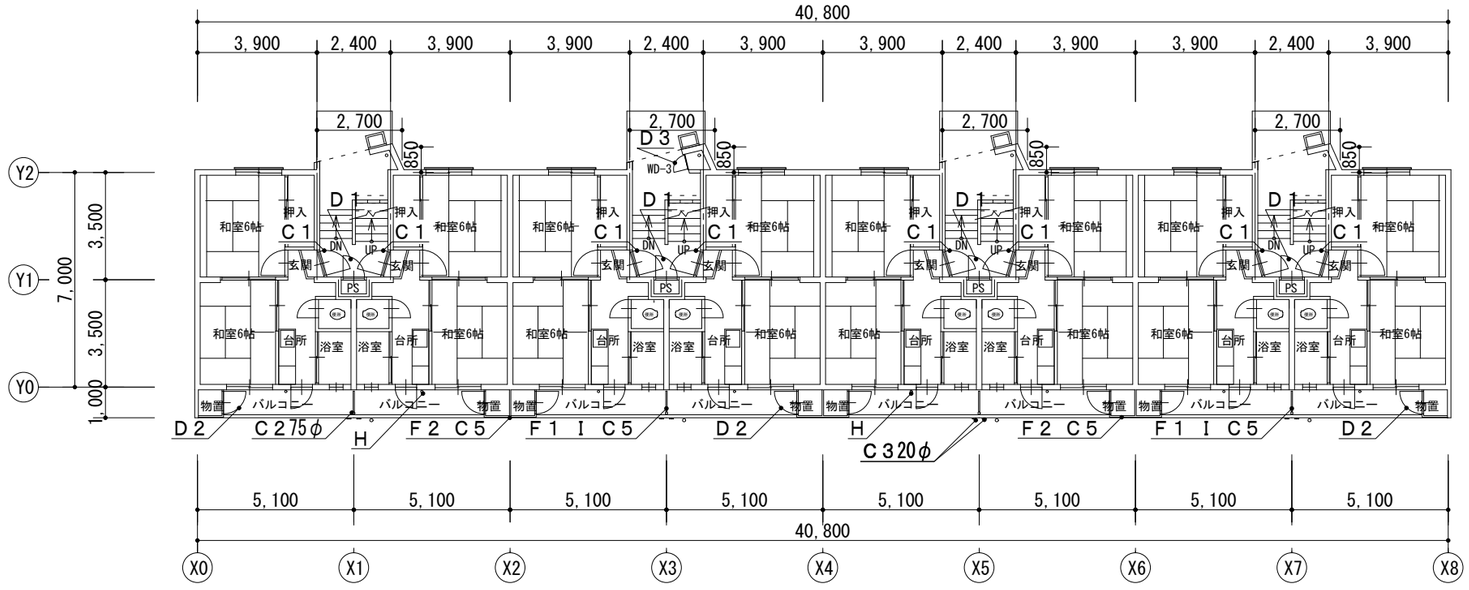

１階平面図　１：200

記号・凡例

A1	外壁塗装（外壁用塗膜防水材）
A2	階段室壁塗装（外壁用塗膜防水材）
A3	軒裏塗装（外装薄塗材E）
A4	基礎塗装（モルタル薄塗り仕上げ）
A5	1Fバルコニー裏塗装（下地調整塗材C-1仕上げ）
B	調査および下地補修
C1	SD塗装（DP）
C2	旧雨水管塗装（DP）
C3	ガス管塗装（DP）
C4	棟表示塗装（DP）
C5	物置鋼製枠・隔板鋼製枠（DP）
C6	ベランダ手摺塗装（DP）
C7	電気配管塗装・中継BOX塗装（DP）
D1	PS扉塗装（SOP）
D2	物置扉塗装（SOP）
D3	第３階段室 物置扉塗装（SOP）
F1	隔板塗装（フレキシブルボード面EP-G）
F2	物置塗装（フレキシブルボード面EP-G）
F3	ベランダ手摺塗装（フレキシブルボード面EP-G）
G1	建具廻りシーリング打替え
G2	建具水切り廻りシーリング打替え
G3	玄関扉下端シーリング打替え
G4	物置廻りシーリング打替え
H	支持金物取替
I	避難ステッカー撤去・新設
J	室名札撤去・新設
K	階表示撤去・新設
L	消火器表示・フック取替
M	掲示板・ポスト取外し再取付け
O	屋上防水改修（合成高分子系ルーフィングシート防水工法）

建具寸法

記号・名称	寸法（W×H）
SD-1　スチール製片開戸	880×1,850
AW-1　アルミ製引違い窓	1,530×1,810
AW-2　アルミ製引違い窓	1,530×1,340
AW-3　アルミ製滑り出し窓	530×630
AD-1　アルミ製片開戸	760×1,800
WD-1　木製片開戸	760×1,820
WD-2　木製片開戸	760×1,700
WD-3　木製片開戸	510×1,820

設計番号	横須賀市　都市部　市営住宅課	課　長	主査等	担当者	校正事項	工事名称	久里浜改良アパートＣ棟外壁改修その他工事	令和５年１２月
						図面名称	１階・２階・３階平面図	縮　尺 １：200	図面番号 Ａ－３

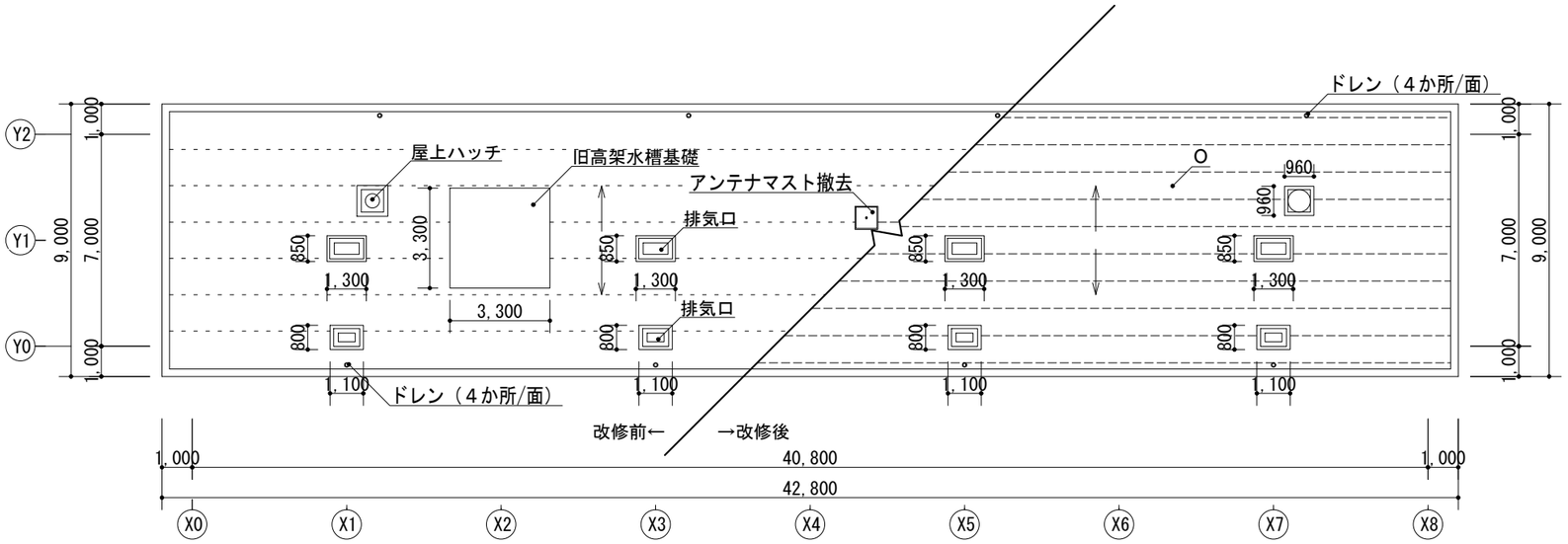

屋上平面図　1：200

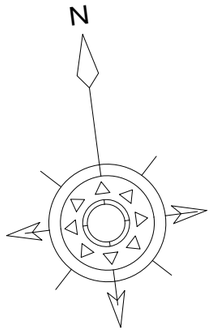

記号・凡例	
A1	外壁塗装（外壁用塗膜防水材）
A2	階段室壁塗装（外壁用塗膜防水材）
A3	軒裏塗装（外装薄塗材E）
A4	基礎塗装（モルタル薄塗り仕上げ）
A5	1Fバルコニー裏塗装（下地調整塗材C-1仕上げ）
B	調査および下地補修
C1	SD塗装（DP）
C2	旧雨水管塗装（DP）
C3	ガス管塗装（DP）
C4	棟表示塗装（DP）
C5	物置鋼製枠・隔板鋼製枠（DP）
C6	ベランダ手摺塗装（DP）
C7	電気配管塗装・中継BOX塗装（DP）
D1	PS扉塗装（SOP）
D2	物置扉塗装（SOP）
D3	第３階段室 物置扉塗装（SOP）
F1	隔板塗装（フレキシブルボード面EP-G）
F2	物置塗装（フレキシブルボード面EP-G）
F3	ベランダ手摺塗装（フレキシブルボード面EP-G）
G1	建具廻りシーリング打替え
G2	建具水切り廻りシーリング打替え
G3	玄関扉下端シーリング打替え
G4	物置廻りシーリング打替え
H	支持金物取替
I	避難ステッカー撤去・新設
J	室名札撤去・新設
K	階表示撤去・新設
L	消火器表示・フック取替
M	掲示板・ポスト取外し再取付け
O	屋上防水改修（合成高分子系ルーフィングシート防水工法）

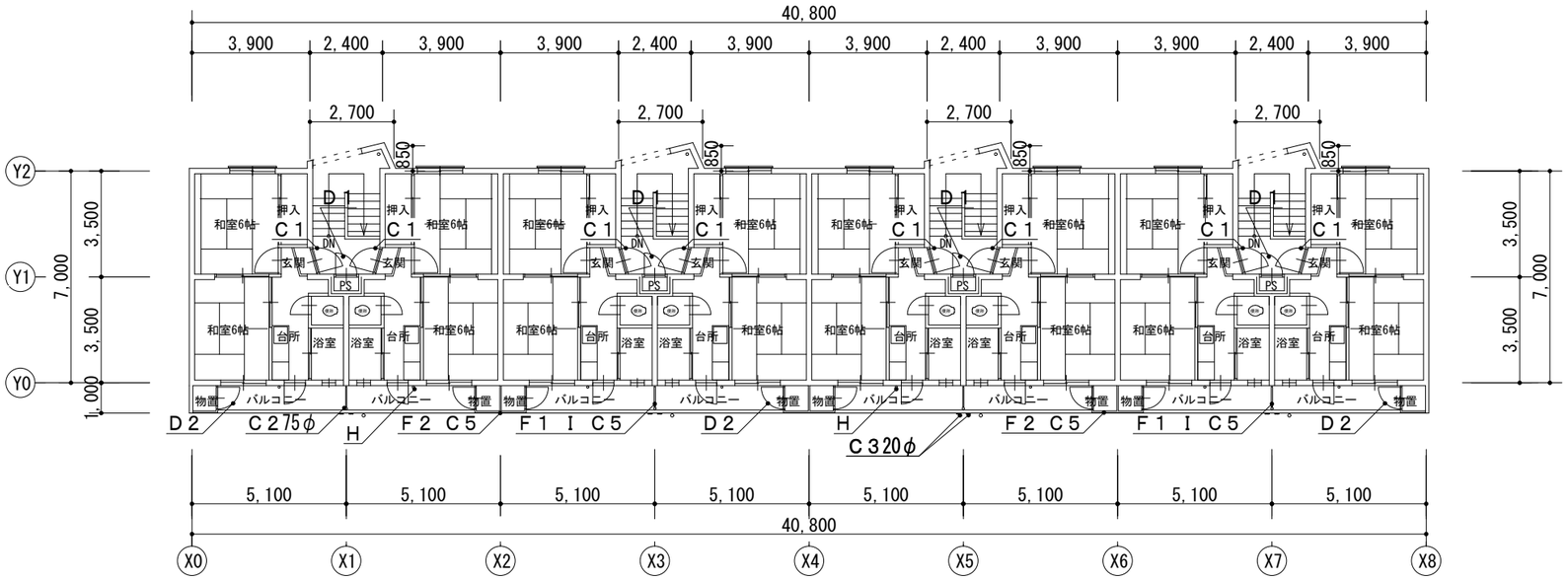

４階平面図　1：200

建具寸法	
記号・名称	寸法（W×H）
SD-1　スチール製片開戸	880×1,850
AW-1　アルミ製引違い窓	1,530×1,810
AW-2　アルミ製引違い窓	1,530×1,340
AW-3　アルミ製滑り出し窓	530×630
AD-1　アルミ製片開戸	760×1,800
WD-1　木製片開戸	760×1,820
WD-2　木製片開戸	760×1,700
WD-3　木製片開戸	510×1,820

設計番号	横須賀市　都市部　市営住宅課	課　長	主査等	担当者	校正事項	工事名称	久里浜改良アパートＣ棟外壁改修その他工事	令和５年１２月
						図面名称	４階・屋上平面図	縮　尺 1：200	図面番号 Ａ－４

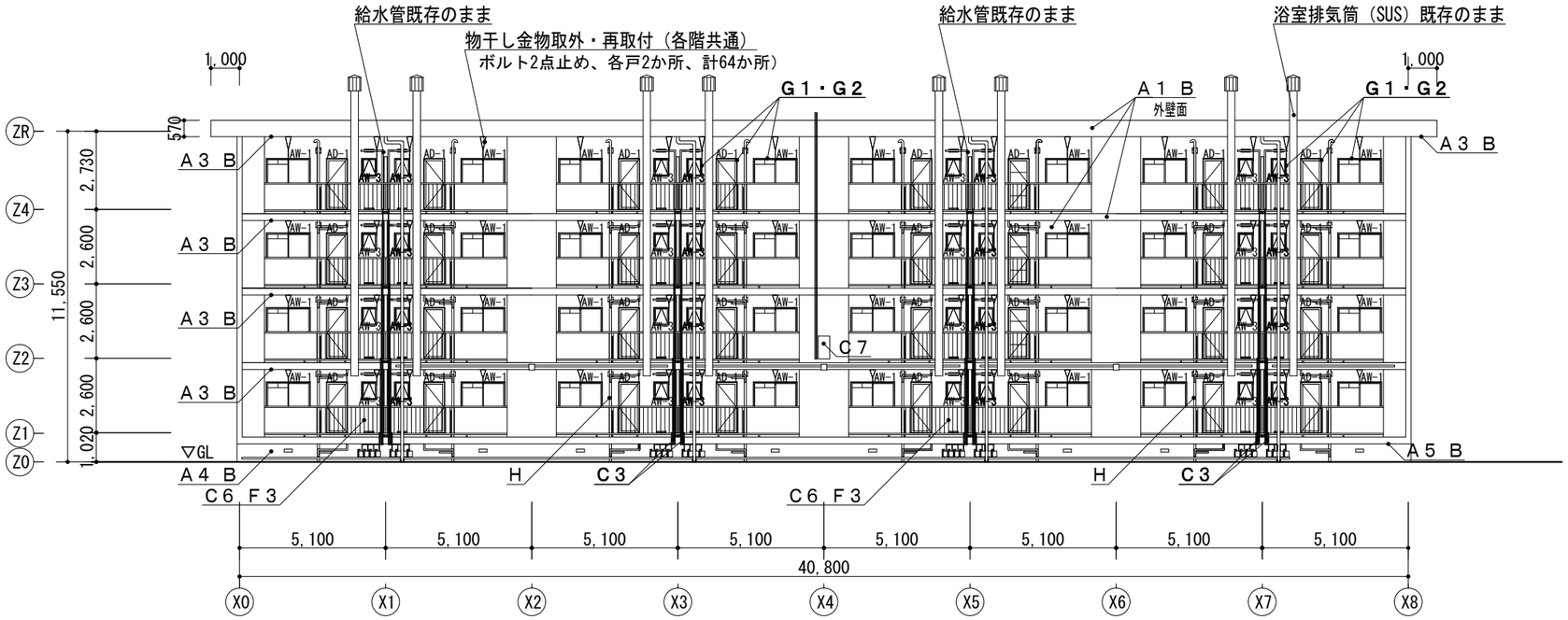

南面立面図　1：200

北面立面図　1：200

記号・凡例

A1	外壁塗装（外壁用塗膜防水材）
A2	階段室壁塗装（外壁用塗膜防水材）
A3	軒裏塗装（外装薄塗材E）
A4	基礎塗装（モルタル薄塗り仕上げ）
A5	1Fバルコニー裏塗装（下地調整塗材C-1仕上げ）
B	調査および下地補修
C1	SD塗装（DP）
C2	旧雨水管塗装（DP）
C3	ガス管塗装（DP）
C4	棟表示塗装（DP）
C5	物置鋼製枠・隔板鋼製枠（DP）
C6	ベランダ手摺塗装（DP）
C7	電気配管塗装・中継BOX塗装（DP）
D1	PS扉塗装（SOP）
D2	物置扉塗装（SOP）
D3	第３階段室 物置扉塗装（SOP）
F1	隔板塗装（フレキシブルボード面EP-G）
F2	物置塗装（フレキシブルボード面EP-G）
F3	ベランダ手摺塗装（フレキシブルボード面EP-G）
G1	建具廻りシーリング打替え
G2	建具水切り廻りシーリング打替え
G3	玄関扉下端シーリング打替え
G4	物置廻りシーリング打替え
H	支持金物取替
I	避難ステッカー撤去・新設
J	室名札撤去・新設
K	階表示撤去・新設
L	消火器表示・フック取替
M	掲示板・ポスト取外し再取付け
O	屋上防水改修（合成高分子系ルーフィングシート防水工法）

建具寸法

記号・名称	寸法（W×H）
SD-1　スチール製片開戸	880×1,850
AW-1　アルミ製引違い窓	1,530×1,810
AW-2　アルミ製引違い窓	1,530×1,340
AW-3　アルミ製滑り出し窓	530×630
AD-1　アルミ製片開戸	760×1,800
WD-1　木製片開戸	760×1,820
WD-2　木製片開戸	760×1,700
WD-3　木製片開戸	510×1,820

設計番号	横須賀市　都市部　市営住宅課	課　長	主査等	担当者	校正事項	工事名称　久里浜改良アパートＣ棟外壁改修その他工事	令和５年１２月
						図面名称　南面・北面立面図　縮　尺　1：200	図面番号　Ａ－５

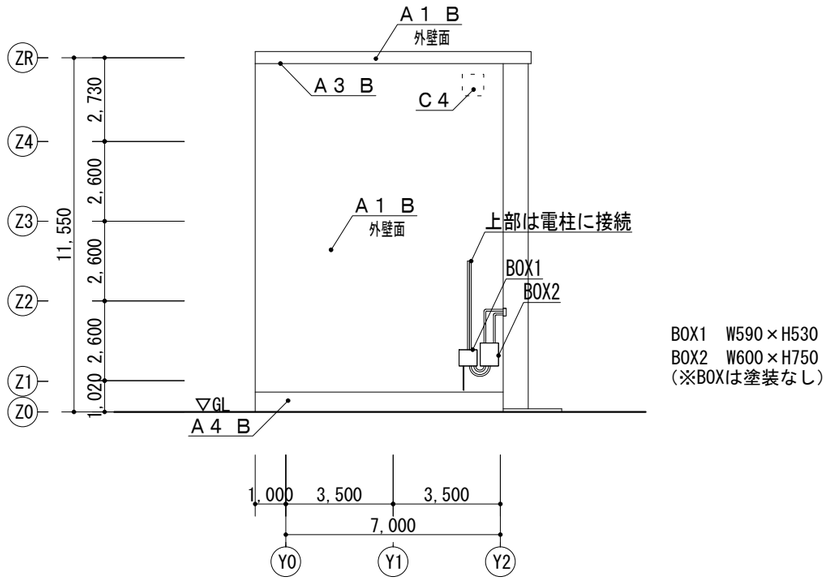

BOX1　W590×H530
BOX2　W600×H750
（※BOXは塗装なし）

東面立面図　1：200

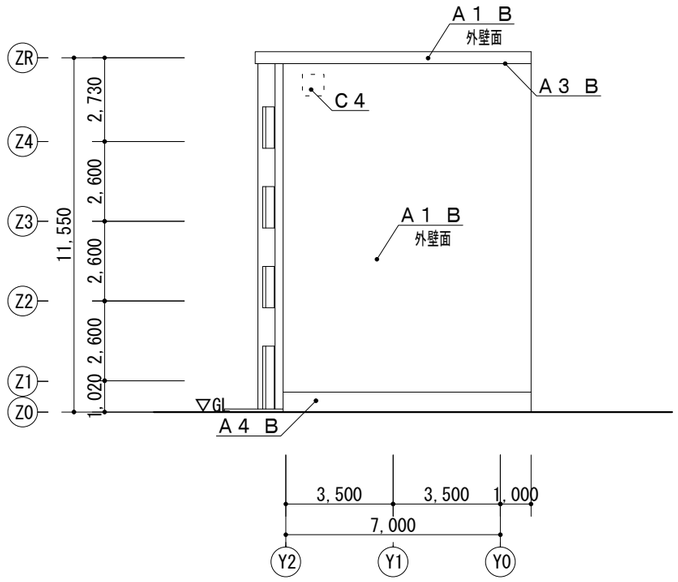

西面立面図　1：200

記号・凡例	
A1	外壁塗装（外壁用塗膜防水材）
A2	階段室壁塗装（外壁用塗膜防水材）
A3	軒裏塗装（外装薄塗材E）
A4	基礎塗装（モルタル薄塗り仕上げ）
A5	1Fバルコニー裏塗装（下地調整塗材C-1仕上げ）
B	調査および下地補修
C1	SD塗装（DP）
C2	旧雨水管塗装（DP）
C3	ガス管塗装（DP）
C4	棟表示塗装（DP）
C5	物置鋼製枠・隔板鋼製枠（DP）
C6	ベランダ手摺塗装（DP）
C7	電気配管塗装・中継BOX塗装（DP）
D1	PS扉塗装（SOP）
D2	物置扉塗装（SOP）
D3	第３階段室 物置扉塗装（SOP）
F1	隔板塗装（フレキシブルボード面EP-G）
F2	物置塗装（フレキシブルボード面EP-G）
F3	ベランダ手摺塗装（フレキシブルボード面EP-G）
G1	建具廻りシーリング打替え
G2	建具水切り廻りシーリング打替え
G3	玄関扉下端シーリング打替え
G4	物置廻りシーリング打替え
H	支持金物取替
I	避難ステッカー撤去・新設
J	室名札撤去・新設
K	階表示撤去・新設
L	消火器表示・フック取替
M	掲示板・ポスト取外し再取付け
O	屋上防水改修（合成高分子系ルーフィングシート防水工法）

建具寸法

記号・名称	寸法（W×H）
SD-１　スチール製片開戸	880×1,850
AW-１　アルミ製引違い窓	1,530×1,810
AW-２　アルミ製引違い窓	1,530×1,340
AW-３　アルミ製滑り出し窓	530×630
AD-１　アルミ製片開戸	760×1,800
WD-１　木製片開戸	760×1,820
WD-２　木製片開戸	760×1,700
WD-３　木製片開戸	510×1,820

設計番号	横須賀市　都市部　市営住宅課	課　長	主査等	担当者	校正事項	工事名称	久里浜改良アパートＣ棟外壁改修その他工事		令和５年１２月
						図面名称	東面・西面立面図	縮　尺 1：200	図面番号 Ａ－６

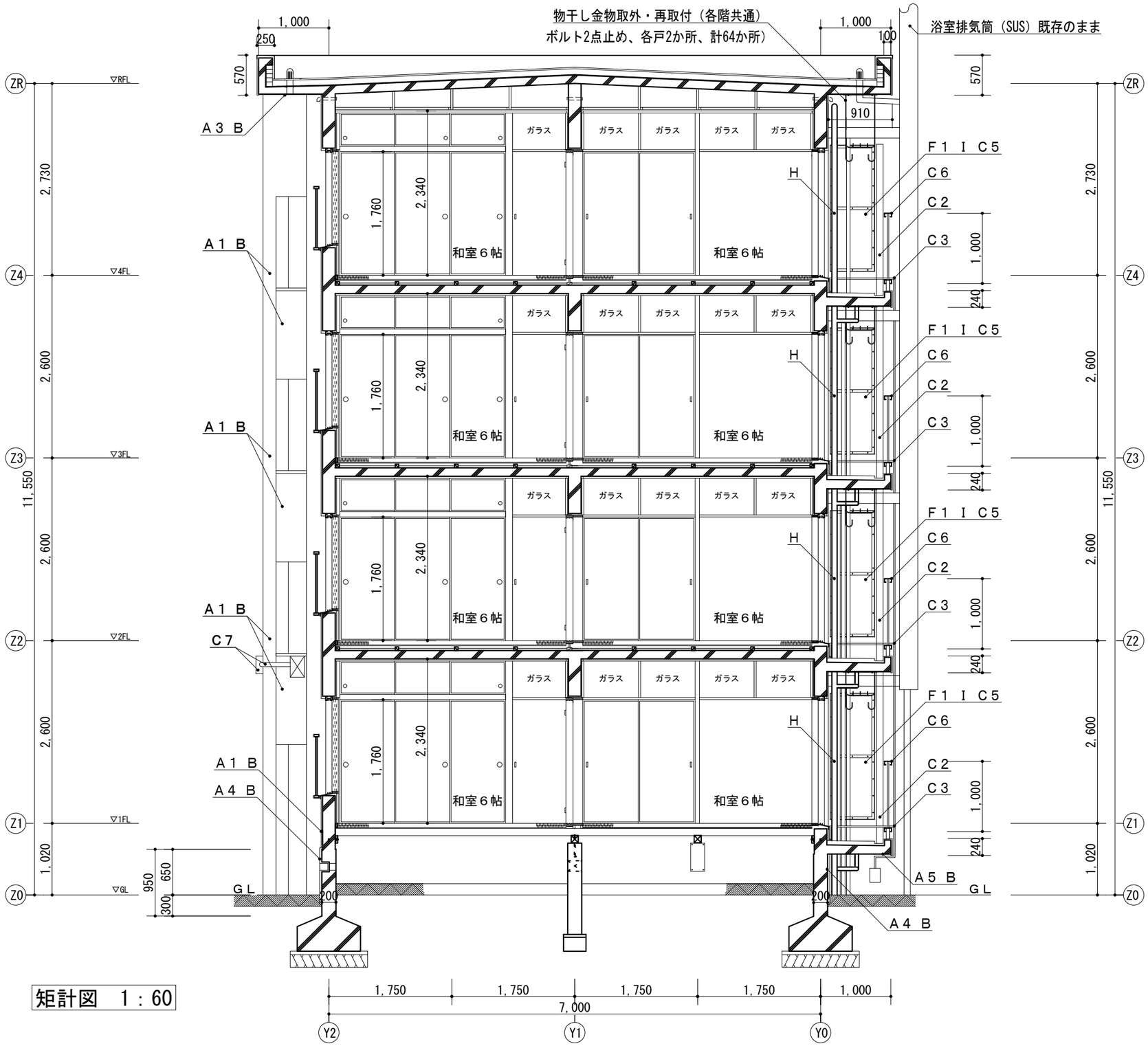

矩計図　1：60

記号・凡例	
A1	外壁塗装（外壁用塗膜防水材）
A2	階段室壁塗装（外壁用塗膜防水材）
A3	軒裏塗装（外装薄塗材E）
A4	基礎塗装（モルタル薄塗り仕上げ）
A5	1Fバルコニー裏塗装（下地調整塗材C-1仕上げ）
B	調査および下地補修
C1	SD塗装（DP）
C2	旧雨水管塗装（DP）
C3	ガス管塗装（DP）
C4	棟表示塗装（DP）
C5	物置鋼製枠・隔板鋼製枠（DP）
C6	ベランダ手摺塗装（DP）
C7	電気配管塗装・中継BOX塗装（DP）
D1	PS扉塗装（SOP）
D2	物置扉塗装（SOP）
D3	第３階段室 物置扉塗装（SOP）
F1	隔板塗装（フレキシブルボード面EP-G）
F2	物置塗装（フレキシブルボード面EP-G）
F3	ベランダ手摺塗装（フレキシブルボード面EP-G）
G1	建具廻りシーリング打替え
G2	建具水切り廻りシーリング打替え
G3	玄関扉下端シーリング打替え
G4	物置廻りシーリング打替え
H	支持金物取替
I	避難ステッカー撤去・新設
J	室名札撤去・新設
K	階表示撤去・新設
L	消火器表示・フック取替
M	掲示板・ポスト取外し再取付け
O	屋上防水改修（合成高分子系ルーフィングシート防水工法）

建具寸法	
記号・名称	寸法（W×H）
SD-1　スチール製片開戸	880×1,850
AW-1　アルミ製引違い窓	1,530×1,810
AW-2　アルミ製引違い窓	1,530×1,340
AW-3　アルミ製滑り出し窓	530×630
AD-1　アルミ製片開戸	760×1,800
WD-1　木製片開戸	760×1,820
WD-2　木製片開戸	760×1,700
WD-3　木製片開戸	510×1,820

設計番号	横須賀市　都市部　市営住宅課	課　長	主査等	担当者	校正事項	工事名称	久里浜改良アパートＣ棟外壁改修その他工事	令和５年１２月
						図面名称	矩計図	縮　尺 1：60	図面番号 Ａ－７

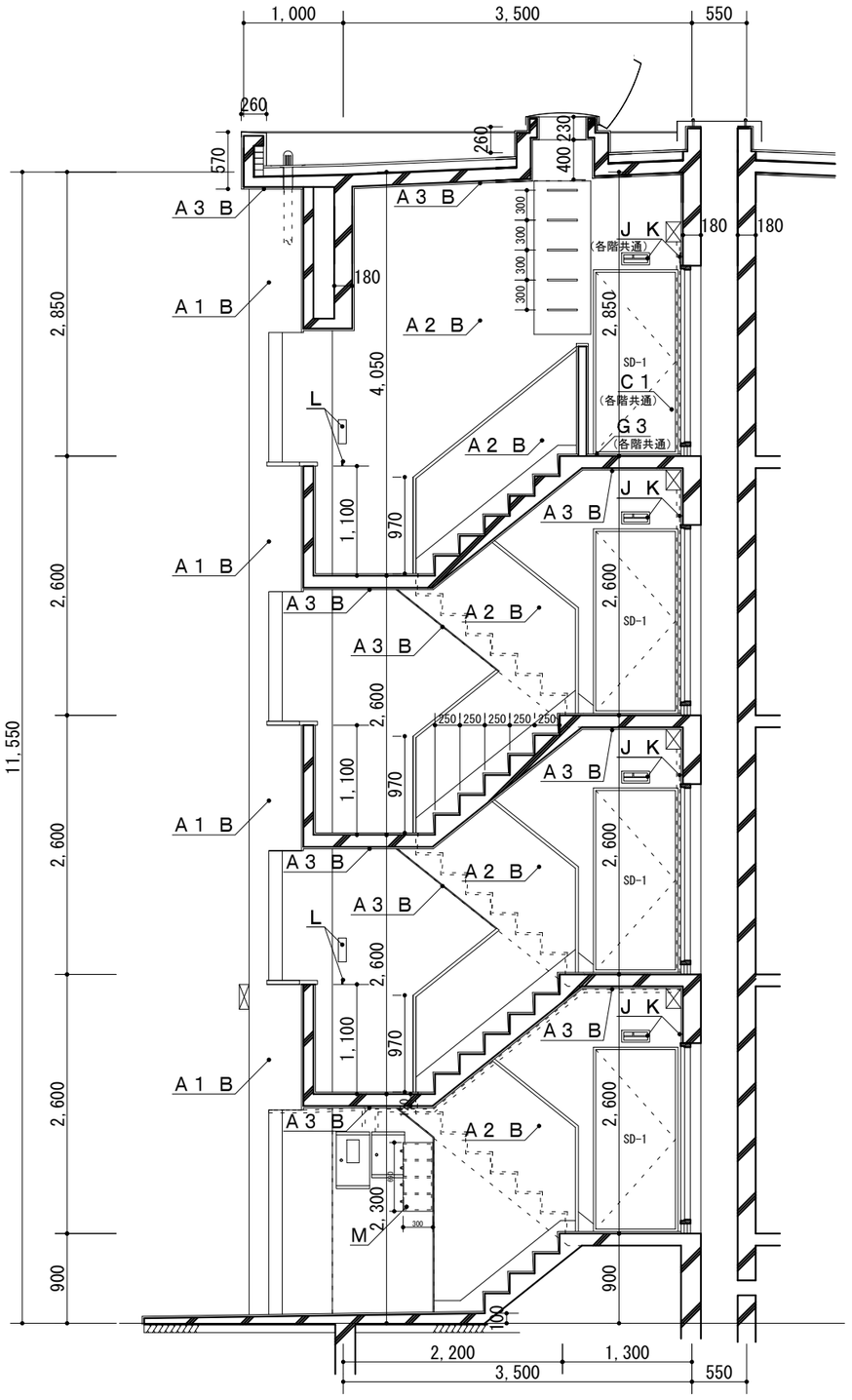

階段室矩計図　1：60

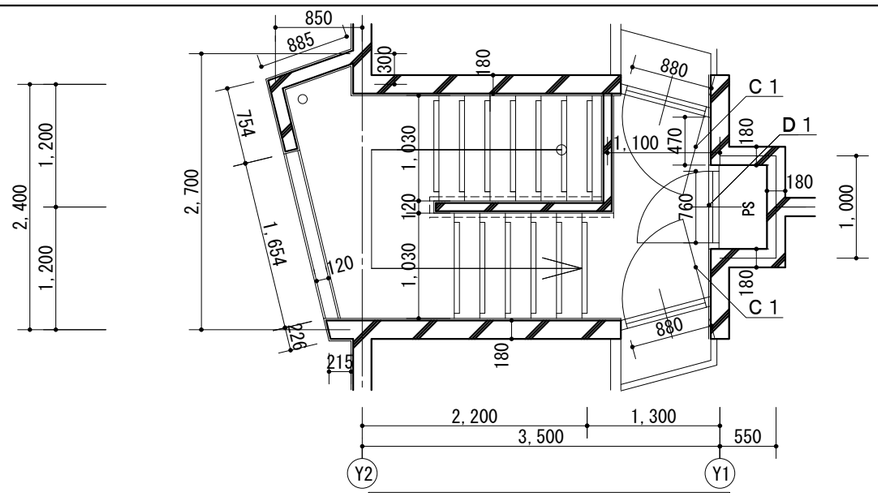

階段室４階平面図　1：60

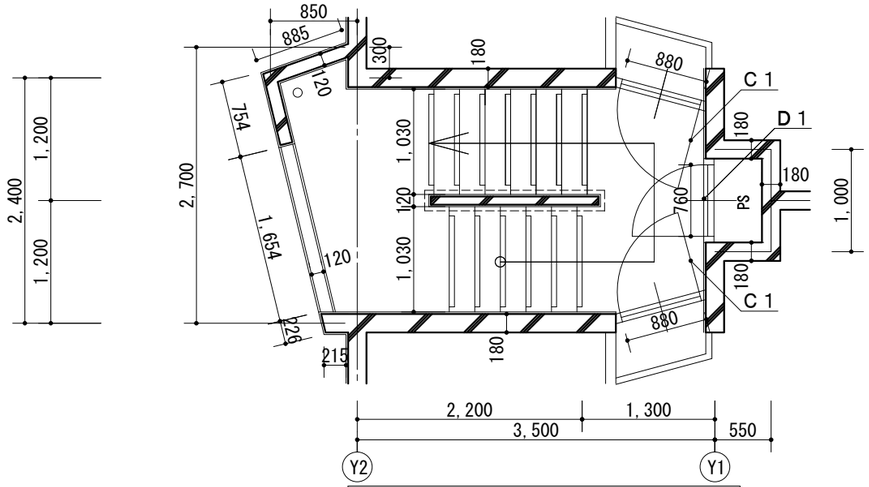

階段室基準階平面図　1：60

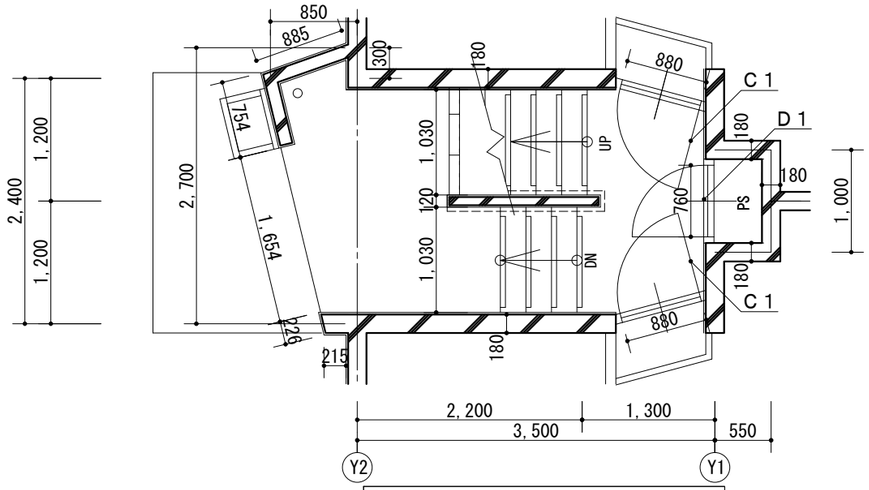

階段室１階平面図　1：60

記号・凡例

A1	外壁塗装（外壁用塗膜防水材）
A2	階段室壁塗装（外壁用塗膜防水材）
A3	軒裏塗装（外装薄塗材E）
A4	基礎塗装（モルタル薄塗り仕上げ）
A5	1Fバルコニー裏塗装（下地調整塗材C-1仕上げ）
B	調査および下地補修
C1	SD塗装（DP）
C2	旧雨水管塗装（DP）
C3	ガス管塗装（DP）
C4	棟表示塗装（DP）
C5	物置鋼製枠・隔板鋼製枠（DP）
C6	ベランダ手摺塗装（DP）
C7	電気配管塗装・中継BOX塗装（DP）
D1	PS扉塗装（SOP）
D2	物置扉塗装（SOP）
D3	第３階段室 物置扉塗装（SOP）
F1	隔板塗装（フレキシブルボード面EP-G）
F2	物置塗装（フレキシブルボード面EP-G）
F3	ベランダ手摺塗装（フレキシブルボード面EP-G）
G1	建具廻りシーリング打替え
G2	建具水切り廻りシーリング打替え
G3	玄関扉下端シーリング打替え
G4	物置廻りシーリング打替え
H	支持金物取替
I	避難ステッカー撤去・新設
J	室名札撤去・新設
K	階表示撤去・新設
L	消火器表示・フック取替
M	掲示板・ポスト取外し再取付け
O	屋上防水改修（合成高分子系ルーフィングシート防水工法）

建具寸法

記号・名称	寸法（W×H）
SD-1　スチール製片開戸	880×1,850
AW-1　アルミ製引違い窓	1,530×1,810
AW-2　アルミ製引違い窓	1,530×1,340
AW-3　アルミ製滑り出し窓	530×630
AD-1　アルミ製片開戸	760×1,800
WD-1　木製片開戸	760×1,820
WD-2　木製片開戸	760×1,700
WD-3　木製片開戸	510×1,820

設計番号	横須賀市　都市部　市営住宅課	課　長	主査等	担当者	校正事項	工事名称	久里浜改良アパートＣ棟外壁改修その他工事
							令和５年１２月
						図面名称	階段室矩計図・階段室平面図
						縮　尺	1：60
						図面番号	Ａ－８

屋根軒先詳細図　1：20

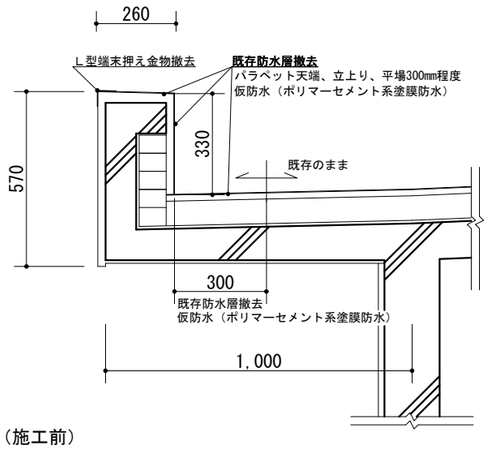

（施工前）

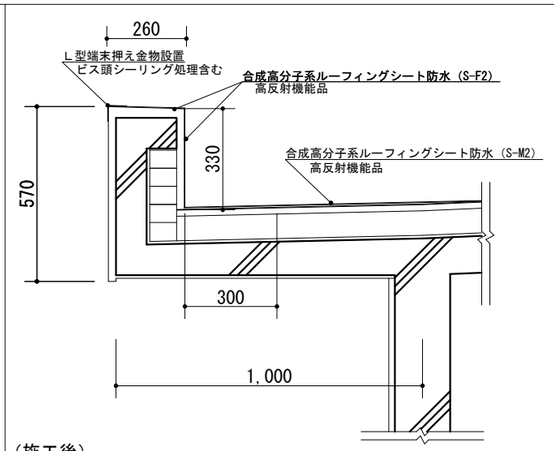

（施工後）

屋上ハッチ詳細図　1：20

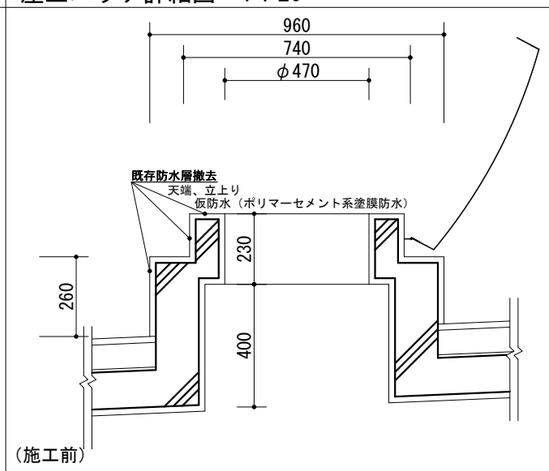

（施工前）

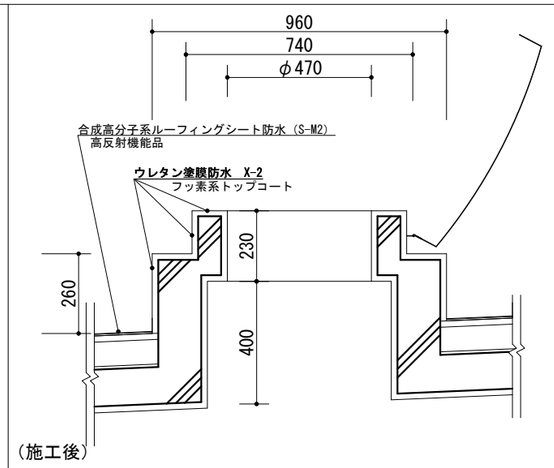

（施工後）

アンテナ架台詳細図　1：20

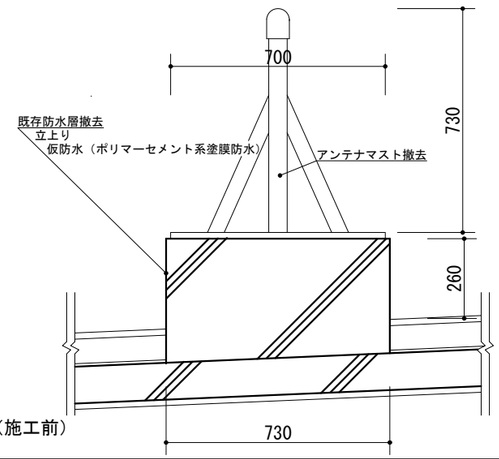

（施工前）

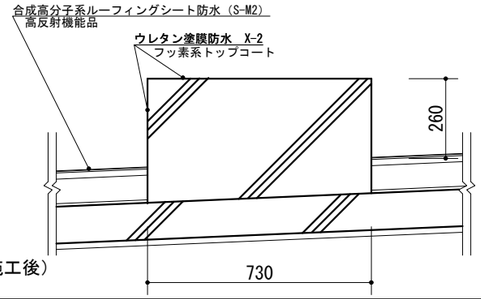

（施工後）

旧高架水槽跡架台詳細図　1：20

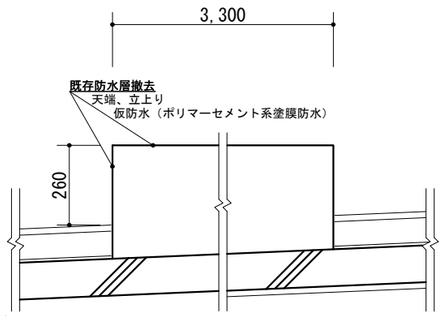

（施工前）

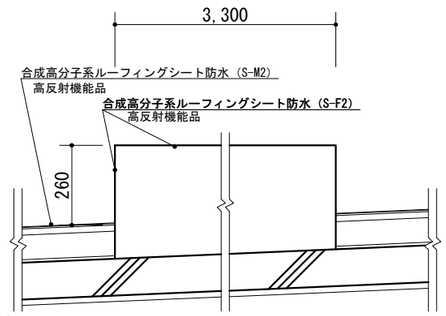

（施工後）

排気口①　1：20

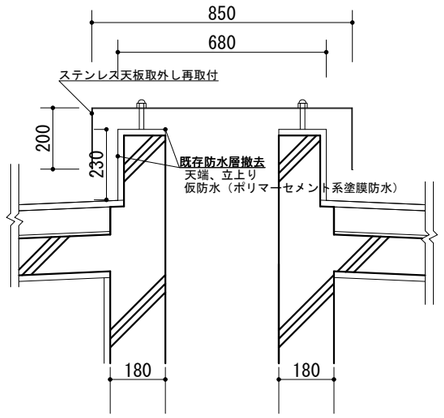

（施工前）

排気筒①W680×L1,120×H230（4か所）

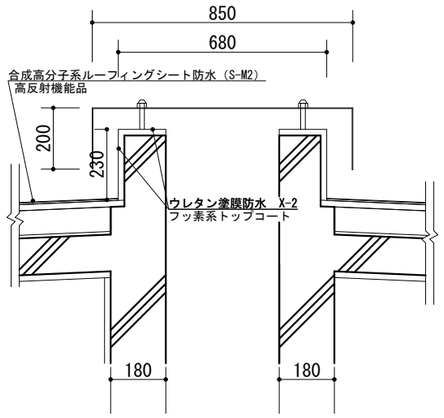

（施工後）

排気口②　1：20

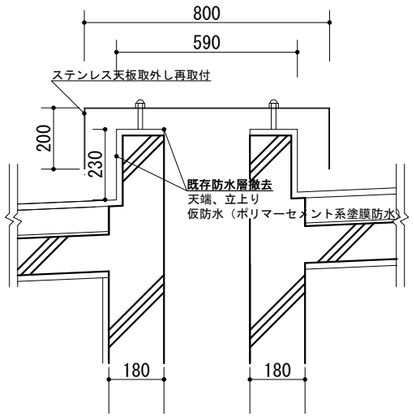

（施工前）

排気筒②W590×L860×H230（4か所）

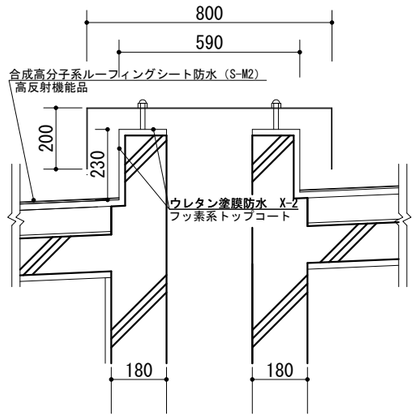

（施工後）

設計番号	横須賀市　都市部　市営住宅課	課　長	主査等	担当者	校正事項	工事名称 久里浜改良アパートＣ棟外壁改修その他工事	令和５年１２月
						図面名称 屋上防水詳細図	縮　尺 1：20	図面番号 Ａ－９

バルコニー部詳細図　1：20

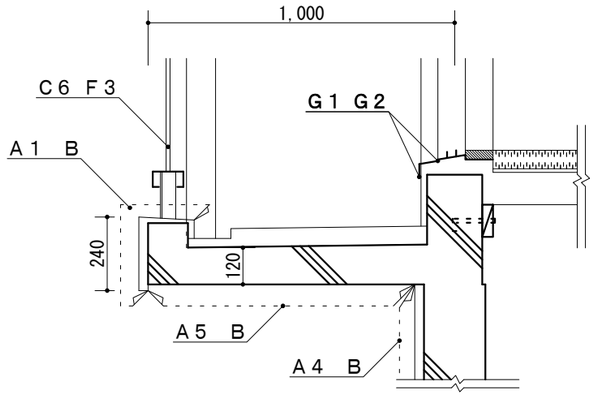

パラペット部詳細図　1：20

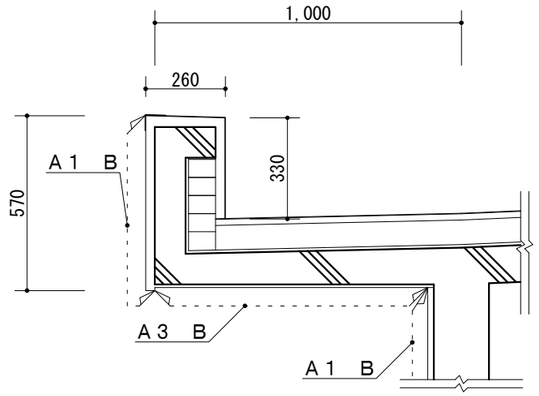

（屋上防水改修について…別図による）

階段室上部ハッチ詳細図　1：20

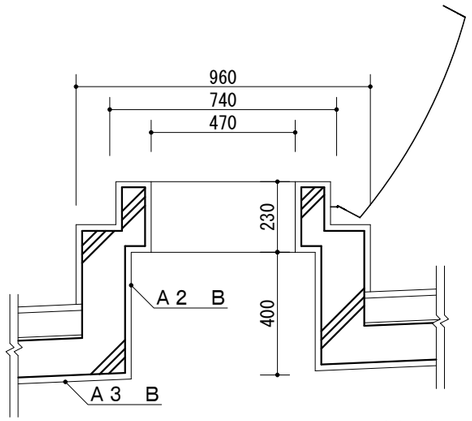

（屋上防水改修について…別図による）

踊場手すり壁詳細図（断面A）　1：20

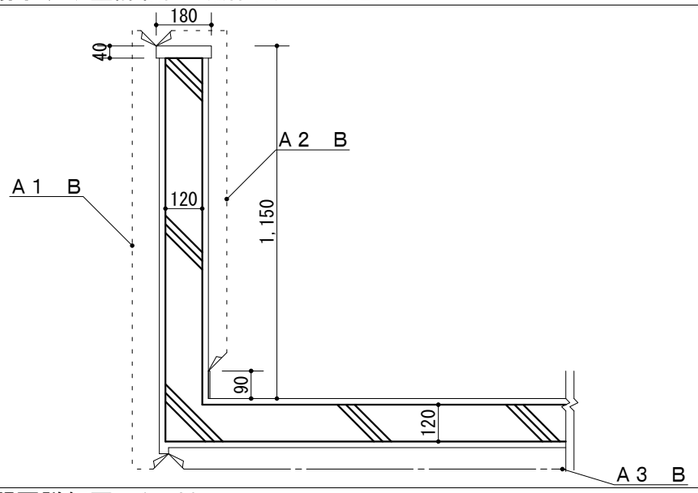

踊場平面詳細図　1：20

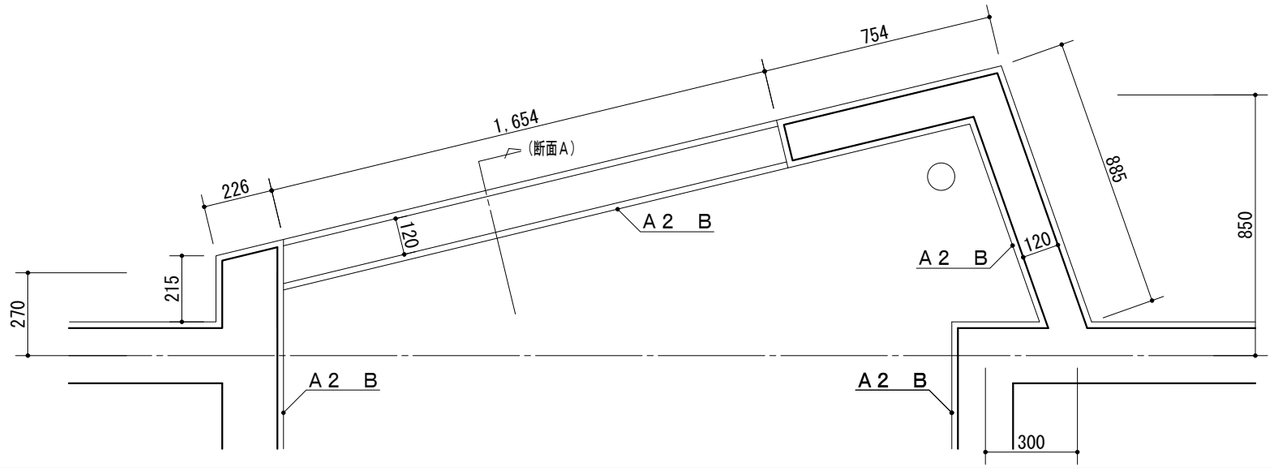

玄関扉詳細図　1：30

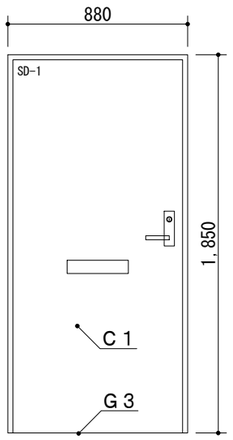

見えがかり面のみ塗装

木製ＰＳ扉詳細図　1：30

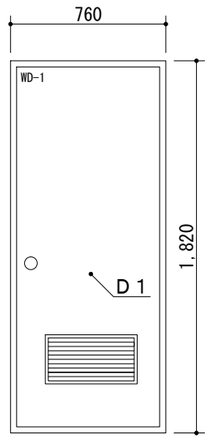

見えがかり面のみ塗装

第３階段室 物置扉詳細図　1：30

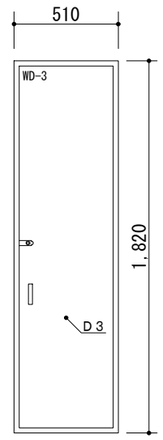

見えがかり面のみ塗装

設計番号	横須賀市　都市部　市営住宅課	課　長	主査等	担当者	校正事項	工事名称	久里浜改良アパートＣ棟外壁改修その他工事	令和５年１２月
						図面名称	外壁塗装詳細図　1	縮　尺 1：20　1：30	図面番号 Ａ－１０

隔て板詳細図　1：50

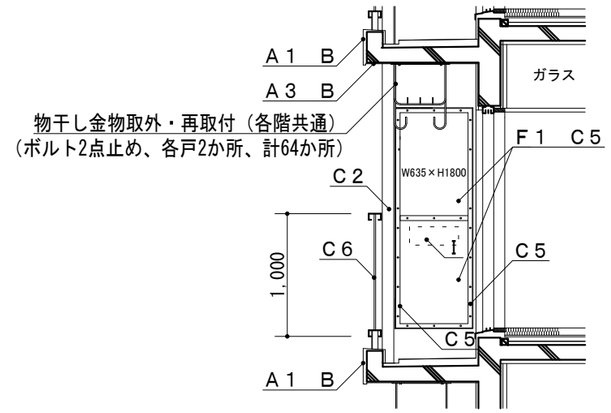

ベランダ物置詳細図　1：50

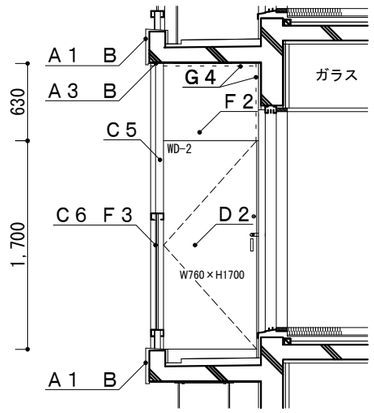

（正面図）

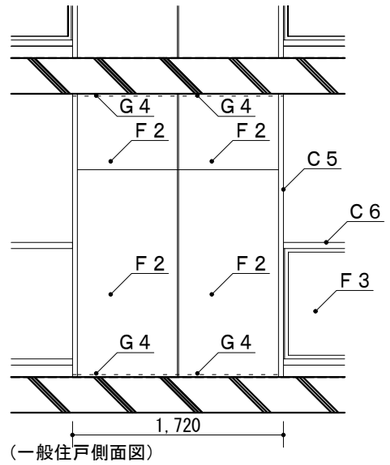

（一般住戸側面図）

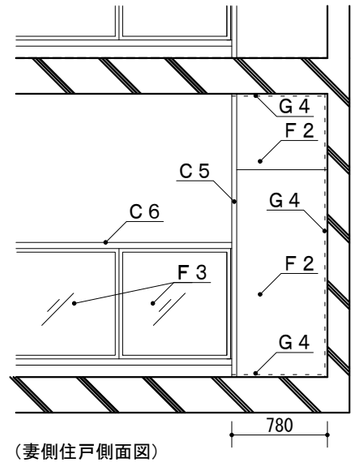

（妻側住戸側面図）

ベランダ手摺詳細図　1：50

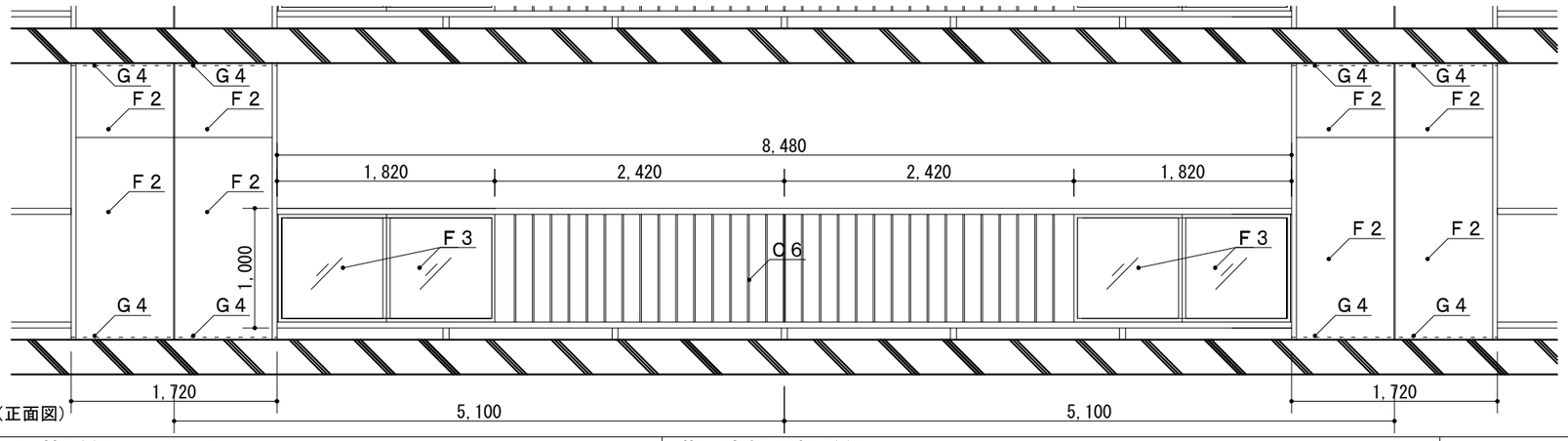

（正面図）

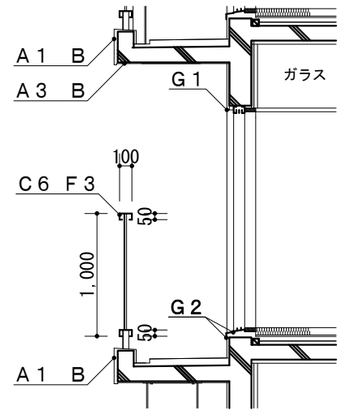

（断面図）

集合郵便受け箱詳細図　1：20

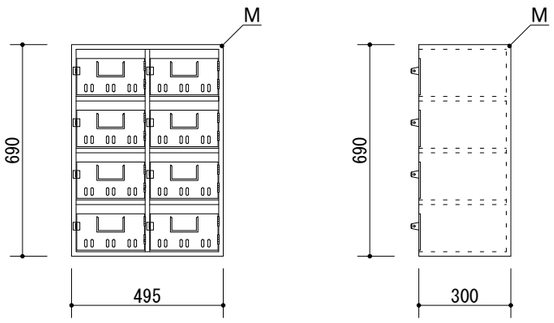

階段室掲示板詳細図　1：20

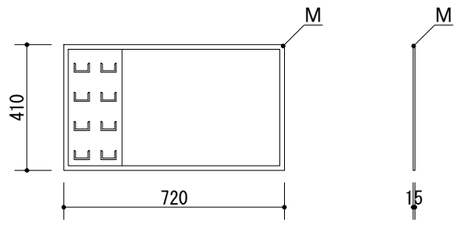

設計番号	横須賀市　都市部　市営住宅課	課　長	主査等	担当者	校正事項	工事名称	久里浜改良アパートＣ棟外壁改修その他工事	令和５年１２月
						図面名称	外壁塗装詳細図　２	縮　尺 1:50 1:20	図面番号 Ａ－１１

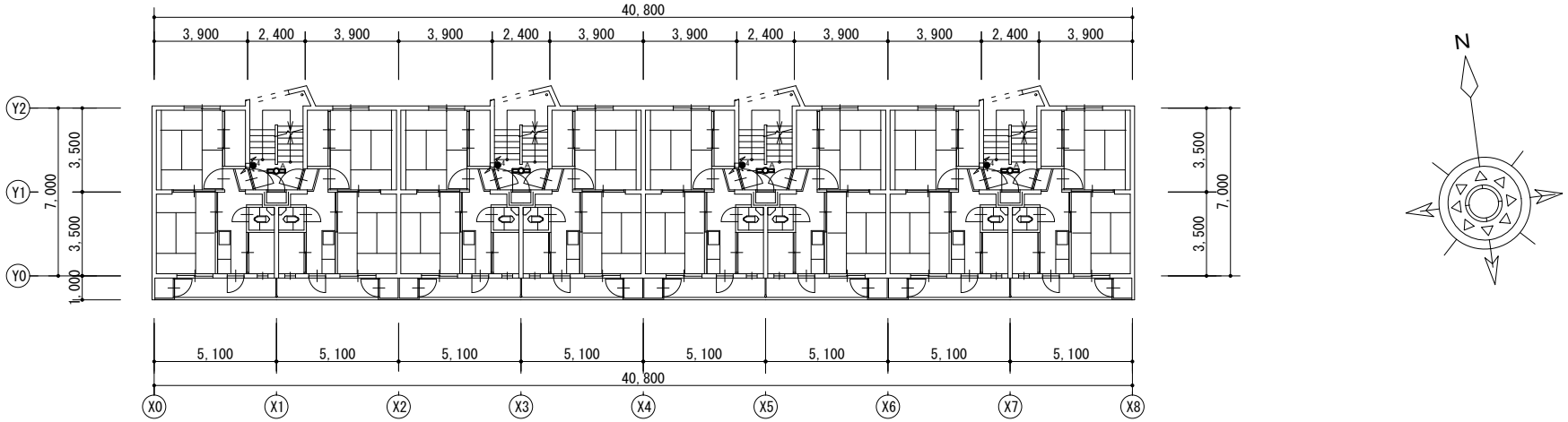

２～３階　電気設備改修図

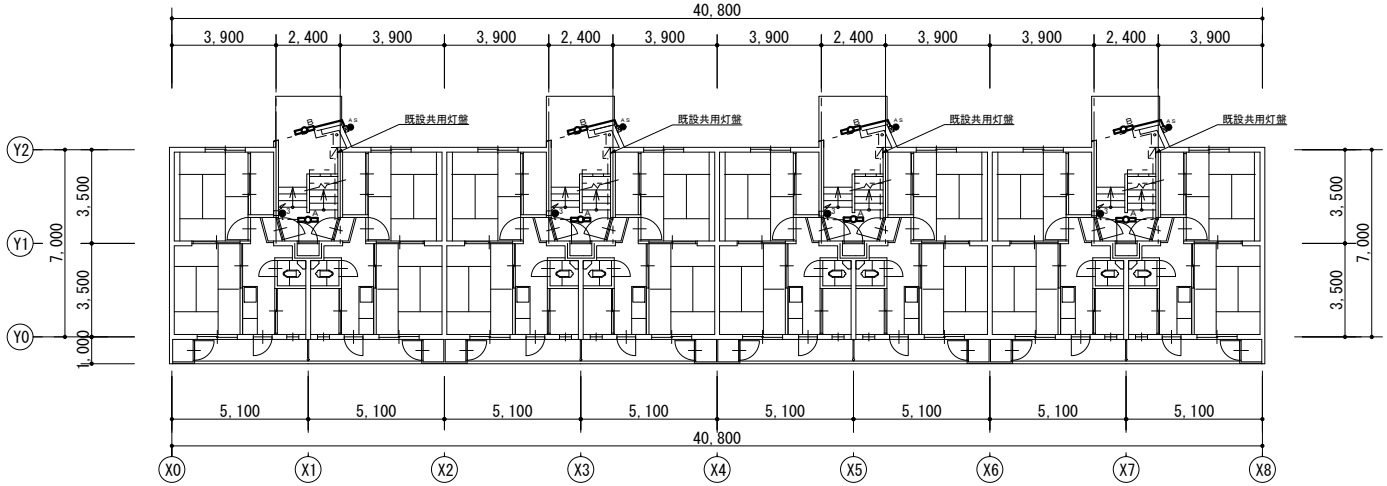

１階　電気設備改修図

凡　例

図中特記無き記号は以下の通り

A　照明器具Ａ(新設)
一体型ベースライト、直付け
公共型番：ＬＳＳ9ＭＰ/ＲＰ-2-07
ＳＵＳ製、防湿、防雨型、昼白色
FL20W相当、800lm程度
撤去：逆富士、FL20Wx1相当

B　照明器具Ｂ(新設)
ＬＥＤブラケット照明、ＳＵＳ製（ブラ台座取付）
公共型番：ＬＢＦ3ＭＰ/ＲＰ-2-06
撤去：ブラケット照明、ＦＬ20Wx1相当

AS　自動点滅器（取替）
100Ｖ 3Ａ 点灯照度調整機能付
住宅用EEスイッチ(電子)

金属製露出スイッチボックス（取付）
1個用 1方出（22）

3　3路スイッチ（取替）
15Ａ 300Ｖ 新金属プレート

4　4路スイッチ（取替）
15Ａ 300Ｖ 新金属プレート

既設配線

CE2.0SQ-3C (G22)取替

既設ボックス

注　記

・支持金物、アンカー、ビス等はＳＵＳ製とする。
・不要な配管配線、ケーブル、器具類は撤去処分とする。
・塗装作業中は既設照明を躯体から浮かし仮設利用とする。
・厚鋼電線管(G22)は溶融亜鉛めっきで無塗装とする。

設計番号	横須賀市　都市部　市営住宅課	課　長	主査等	担当者	校正事項	工事名称	久里浜改良アパートＣ棟外壁改修その他工事		令和５年１２月
						図面名称	１階・２階・３階　電気設備改修図	縮　尺 1：200	図面番号 Ｅ－１

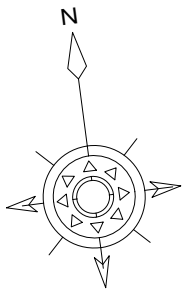

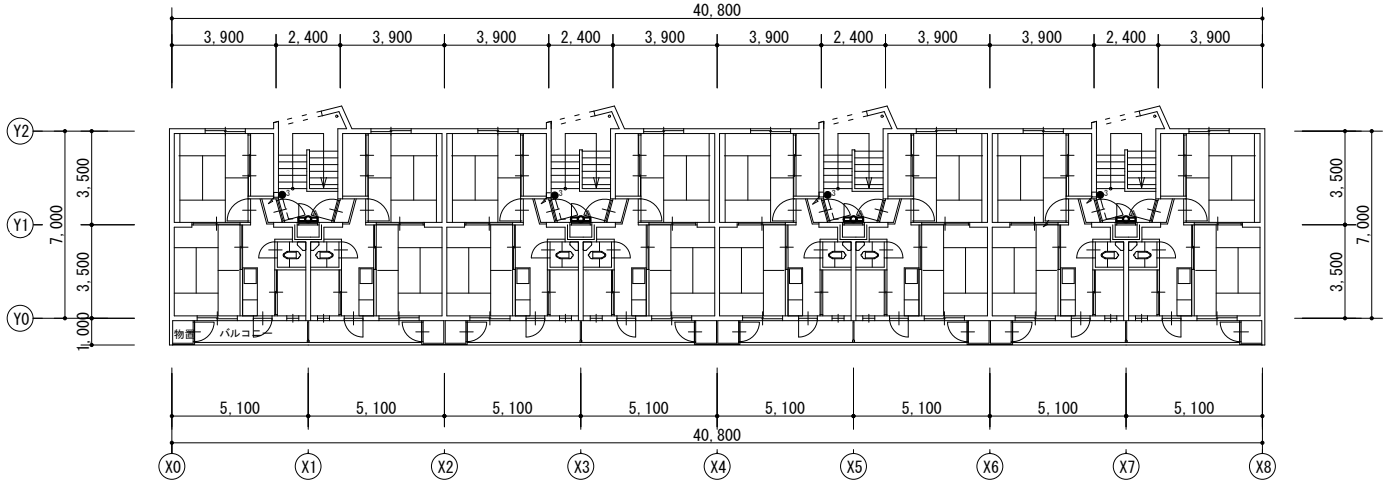

４階　電気設備改修図

凡　例

図中特記無き記号は以下の通り

A　照明器具Ａ（新設）
一体型ベースライト、壁付け（プラ台座取付）
公共型番：ＬＳＳ9ＭＰ/ＲＰ-2-07
ＳＵＳ製、防湿、防雨型、昼白色
FL20W相当、800lm程度
撤去：逆富士、FL20Wx1相当

3　3路スイッチ（取替）
15Ａ 300Ｖ 新金属プレート

――――　既設配線

既設ボックス

注　記

・支持金物、アンカー、ビス等はＳＵＳ製とする。
・不要な配管配線、ケーブル、器具類は撤去処分とする。
・塗装作業中は既設照明を躯体から浮かし仮設利用とする。

設計番号	横須賀市　都市部　市営住宅課	課　長	主査等	担当者	校正事項	工事名称	久里浜改良アパートＣ棟外壁改修その他工事		令和５年１２月
						図面名称	４階・屋上　電気設備改修図	縮　尺 1：200	図面番号 Ｅ－２