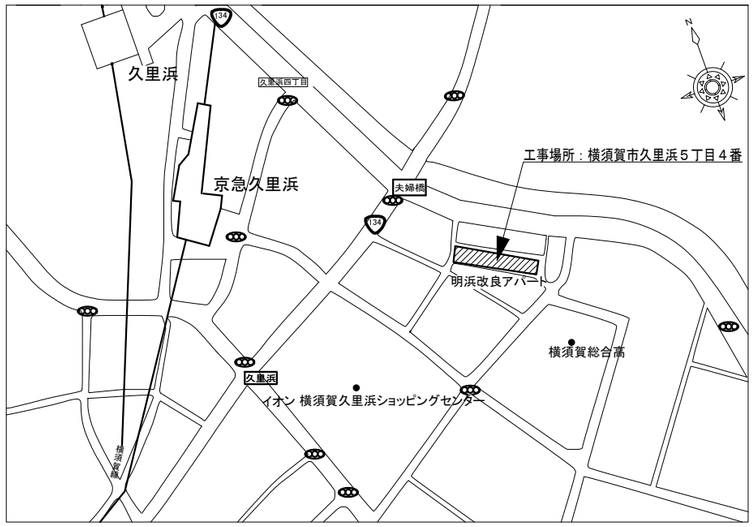

配　置　図

工事内容
１．外壁塗装、各部塗装
２．屋上防水改修
３．電気設備改修
構　造
・ＲＣ造

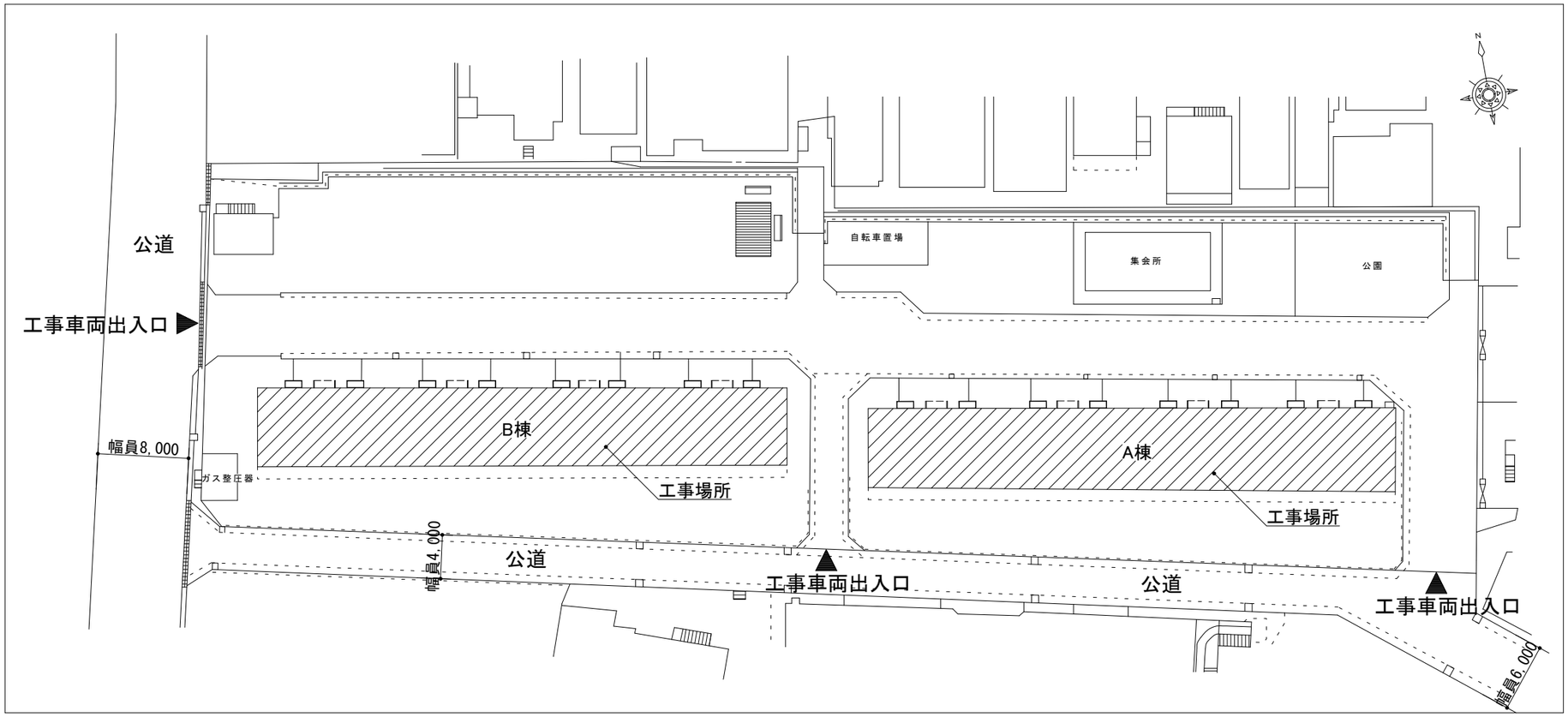

配置図　１：500

設計番号	横須賀市　都市部　市営住宅課	課　長	主査等	担当者	校正事項	工事名称 明浜改良アパートＡ棟ほか１棟外壁改修その他工事	令和４年８月
						図面名称 案内図・配置図	縮　尺 １：500	図面番号 Ａ－１

【　仕上表　】

1．外壁塗装、各部塗装、工事概要、仕様

A 外壁塗装改修 塗装仕様	①外壁面（既存塗膜：アクリルリシン） 既存塗膜等の除去及び下地処理：高圧水洗工法30MPa程度以上 下地調整：下地調整塗材C-1 仕上塗材：外壁用塗膜防水材塗りJIS A 6021（ローラー　さざ波模様　シリコン仕上げ） ②階段室壁面（既存塗膜：アクリルリシン） 既存塗膜等の除去及び下地処理：剥離剤併用手工具ケレン 下地調整：下地調整塗材C-1 仕上塗材：外壁用塗膜防水材塗りJIS A 6021（ローラー　さざ波模様　シリコン仕上げ） ③軒裏面（各階バルコニー含む）（既存塗膜：アクリルリシン） 既存塗膜等の除去及び下地処理：高圧水洗工法30MPa程度以上 下地調整：下地調整塗材C-1 仕上塗材：外装薄塗材E　ローラー塗り ④外部基礎面（既存：コンクリート打放し） 下地処理：水洗い工法 下地調整：モルタル薄塗り仕上げ ⑤１階バルコニー裏側（既存：コンクリート打放し） 下地処理：水洗い工法 下地調整：下地調整塗材C-1仕上げ
B 外壁塗装改修 下地補修	外壁補修調査範囲：上記①～⑤（階段室床面補修含む） 下地補修工法： 【ひび割れ部改修】Uカットシール材充填工法ポリマーセメントモルタル仕上げ（0.3mm以上のひび割れ） 【欠損（鉄筋露出）部改修】 エポキシ樹脂モルタル（□100×100）（鉄筋露出部：ケレン・防錆処理含む）
C 鉄部塗装改修	部位：玄関扉、PSパネル、PS扉、階段手摺、汚水管、棟表示 （玄関扉・階段室PS扉は、外面（見えがかり面）のみ塗装とし、その他の扉は両面塗装とする） 仕様：DP塗り（C種）下地調整RB種 上塗り等級：3級（ポリウレタン樹脂）
D ｱﾙﾐ面塗装改修	部位：物置（外面（見えがかり面）のみ塗装、物置内部は塗装範囲外） 仕様：DP塗り（C種）下地調整RB種 下塗り（変成エポキシ樹脂プライマー）、中塗り（鋼構造物用耐候性塗料）、上塗り（鋼構造物用耐候性塗料） 上塗等級：3級（ポリウレタン樹脂）
E ｹｲ酸ｶﾙｼｳﾑ板面 塗装改修	部位：バルコニー隔板 一部張替…A棟：4か所（3.4㎡）（既存：石綿含有、新規：ノンアス） B棟：4か所（3.4㎡）（既存：石綿含有、新規：ノンアス） 仕様：EP-G塗り（B種）下地調整RC種
F 各部ｼｰﾘﾝｸﾞ	外壁目地：既存撤去後、ポリウレタン系シーリング 建具廻り、換気孔廻り、物入れ廻り、引込開閉器盤廻り、ベランダ手摺根元：既存撤去後、ポリウレタン系シーリング 玄関扉下端：既存撤去後、変成シリコーン系シーリング
G とい改修	既存竪とい撤去（支持金物・養生管共）後、 ｶﾗｰVP取付け（一般部75φ、階段室50φ、ステンレス支持金物共）
H 避難ｽﾃｯｶｰ張り	既存避難ステッカー撤去後、アルミ箔ビニル被膜400*150（両面）取付け A棟：隔て板ステッカー40枚、物置下隔て板ステッカー30枚　（計70枚） B棟：隔て板ステッカー40枚、物置下隔て板ステッカー30枚　（計70枚）
I 室名札	既存室名札撤去後、プラスチック製270*135（プラ文字シール貼り）取付け A棟：室名札40か所 B棟：室名札40か所
J 階表示	既存階表示撤去後、丸型　120φ（ABS樹脂）取付け A棟：階表示20か所 B棟：階表示20か所
K 消火器表示・フック	既存消火器表示撤去後、硬質塩ビ製W80×H240取付け 既存消火器フック撤去後、SUS製フックW15×H35程度取付け A棟：消火器表示・フック　12か所 B棟：消火器表示・フック　12か所
L 掲示板・ポスト	既存掲示板取外し再取付け　階段室入口　掲示板：W720×H410 A棟：階段室入口掲示板　4か所 B棟：階段室入口掲示板　4か所 既存集合ポスト取外し再取付け　階段室入口　ポストW1630×H515×D140 A棟：集合ポスト　4か所 B棟：集合ポスト　4か所
M 建具周囲部材	既存外部窓手すり取外し再取付（AW-2：40箇所） A棟：北側窓手摺　AW-2　40か所 B棟：北側窓手摺　AW-2　40か所

2．屋上防水改修、工事概要、仕様

N 屋上防水改修	既存防水仕様：断熱ブロック 既存撤去：端末押え金物撤去、軒先・ハッチ廻り断熱ブロックW＝300程度 新規防水：超耐久性ポリオレフィン系シート防水（絶縁シート敷いた上）　新設 ・下地処理・・・水洗い（10MPa以下　水洗浄） ・パラペット部・・・専用鋼鈑笠木用設置、超耐久性ポリオレフィン系シート防水 ・側溝部・・・超耐久性ポリオレフィン系シート防水 ・ドレン・・・超耐久性ポリオレフィン系シート防水専用ドレン A棟：ドレン　8か所 B棟：ドレン　8か所 ・アンテナ架台・・・超耐久性ポリオレフィン系シート防水処理 A棟：アンテナ架台　1か所 B棟：アンテナ架台　1か所 ・旧高架水槽架台・・・超耐久性ポリオレフィン系シート防水処理 A棟：旧高架水槽架台　9か所（A棟のみ） ・屋上ハッチ基礎・・・超耐久性ポリオレフィン系シート防水処理（天端：ウレタン塗膜防水） A棟：屋上ハッチ基礎　1か所 B棟：屋上ハッチ基礎　1か所 ・PC版吊金具撤去 A棟：PC版吊金具撤去　3か所 B棟：PC版吊金具撤去　3か所 ・通気筒取替（嵩上げ含む） A棟：通気筒取替（嵩上げ含む）　8か所 B棟：通気筒取替（嵩上げ含む）　8か所

記号・凡例

A1	外壁塗装（外壁用塗膜防水材）
A2	階段室壁塗装（外壁用塗膜防水材）
A3	軒裏塗装（外装薄塗材E）
A4	基礎塗装（モルタル薄塗り仕上げ）
A5	1Fバルコニー裏塗装（下地調整塗材C-1仕上げ）
B	調査および下地補修
C1	SD塗装（DP）
C2	PS扉・パネル塗装（DP）
C3	階段手摺塗装（DP）
C4	汚水管塗装（DP）
C5	棟表示塗装（DP）
D	物置塗装（DP）
E	隔板塗装（ケイ酸カルシウム板面EP-G）
F1	外壁目地シーリング打替え
F2	建具廻りシーリング打替え
F3	換気孔廻りシーリング打替え
F4	物置廻りシーリング打替え
F5	玄関扉下端シーリング打替え
F6	引込開閉器盤廻りシーリング打替え
F7	ベランダ手摺根元シーリング打替え
G	竪とい取替（50φ、75φ、ステンレス支持金物共）
H	避難ステッカー張り
I	室名札撤去・新設
J	階表示撤去・新設
K	消火器表示・フック取替
L	掲示板・ポスト取外し再取付け
M	建具周囲部材取外し・再取付
N	屋上防水改修（超耐久性ポリオレフィン系シート防水）

建具寸法

記号・名称	寸法（W×H）
SD-１　スチール片開戸	800×1,900
SD-２　スチール両袖固定パネル付両開戸	1,780×2,260
SD-３　スチール片開き戸	550×500
AW-１　アルミ製引違い窓	1,500×1,650
AW-２　アルミ製引違い窓	1,500×1,300
AW-３　アルミ製引違い窓	1,200×900
SSD-1　上内倒ガラリ付嵌殺し窓	280×1,530

設計番号	横須賀市　都市部　市営住宅課	課　長	主査等	担当者	校正事項	工事名称　明浜改良アパートＡ棟ほか１棟外壁改修その他工事	令和４年８月
						図面名称　工事概要・仕様書　縮　尺　N.S	図面番号　Ａ－２

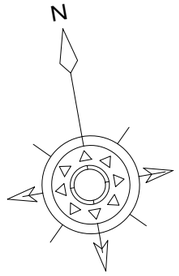

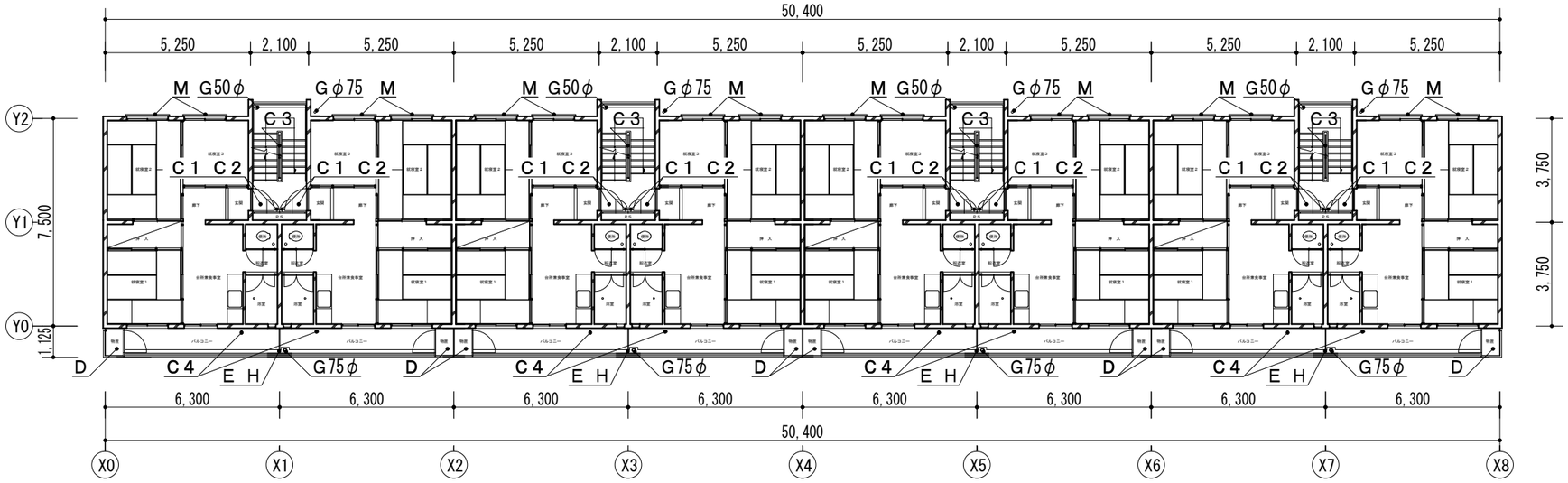

（Ａ棟・Ｂ棟）２～４階平面図　１：２００

建具寸法	
記号・名称	寸法（W×H）
SD-１　スチール片開戸	800×1,900
SD-２　スチール両袖固定パネル付両開戸	1,780×2,260
SD-３　スチール片開き戸	550×500
AW-１　アルミ製引違い窓	1,500×1,650
AW-２　アルミ製引違い窓	1,500×1,300
AW-３　アルミ製引違い窓	1,200×900
SSD-1　上内倒ガラリ付嵌殺し窓	280×1,530

記号・凡例	
A1	外壁塗装（外壁用塗膜防水材）
A2	階段室壁塗装（外壁用塗膜防水材）
A3	軒裏塗装（外装薄塗材E）
A4	基礎塗装（モルタル薄塗り仕上げ）
A5	1Fバルコニー裏塗装（下地調整塗材C-1仕上げ）
B	調査および下地補修
C1	SD塗装（DP）
C2	PS扉・パネル塗装（DP）
C3	階段手摺塗装（DP）
C4	汚水管塗装（DP）
C5	棟表示塗装（DP）
D	物置塗装（DP）
E	隔板塗装（ケイ酸カルシウム板面EP-G）
F1	外壁目地シーリング打替え
F2	建具廻りシーリング打替え
F3	換気孔廻りシーリング打替え
F4	物置廻りシーリング打替え
F5	玄関扉下端シーリング打替え
F6	引込開閉器盤廻りシーリング打替え
F7	ベランダ手摺根元シーリング打替え
G	竪とい取替（50φ、75φ、ステンレス支持金物共）
H	避難ステッカー張り
I	室名札撤去・新設
J	階表示撤去・新設
K	消火器表示・フック取替
L	掲示板・ポスト取外し再取付け
M	建具周囲部材取外し・再取付
N	屋上防水改修（超耐久性ポリオレフィン系シート防水）

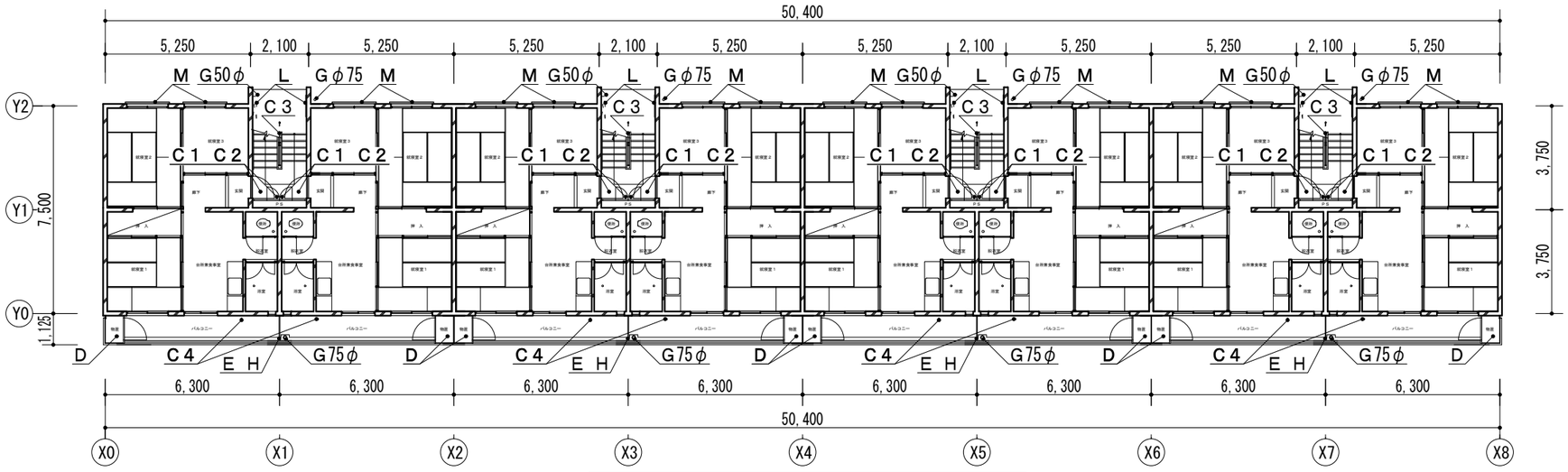

（Ａ棟・Ｂ棟）１階平面図　１：２００

設計番号	横須賀市　都市部　市営住宅課	課　長	主査等	担当者	校正事項	工事名称 明浜改良アパートＡ棟ほか１棟外壁改修その他工事	令和４年８月
						図面名称 （Ａ棟・Ｂ棟）１階・２階・３階・４階平面図	縮　尺 1：200	図面番号 Ａ－３

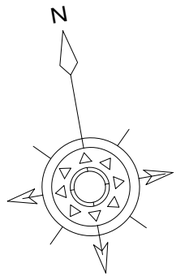

※Ａ棟のみ高架水槽跡基礎有り

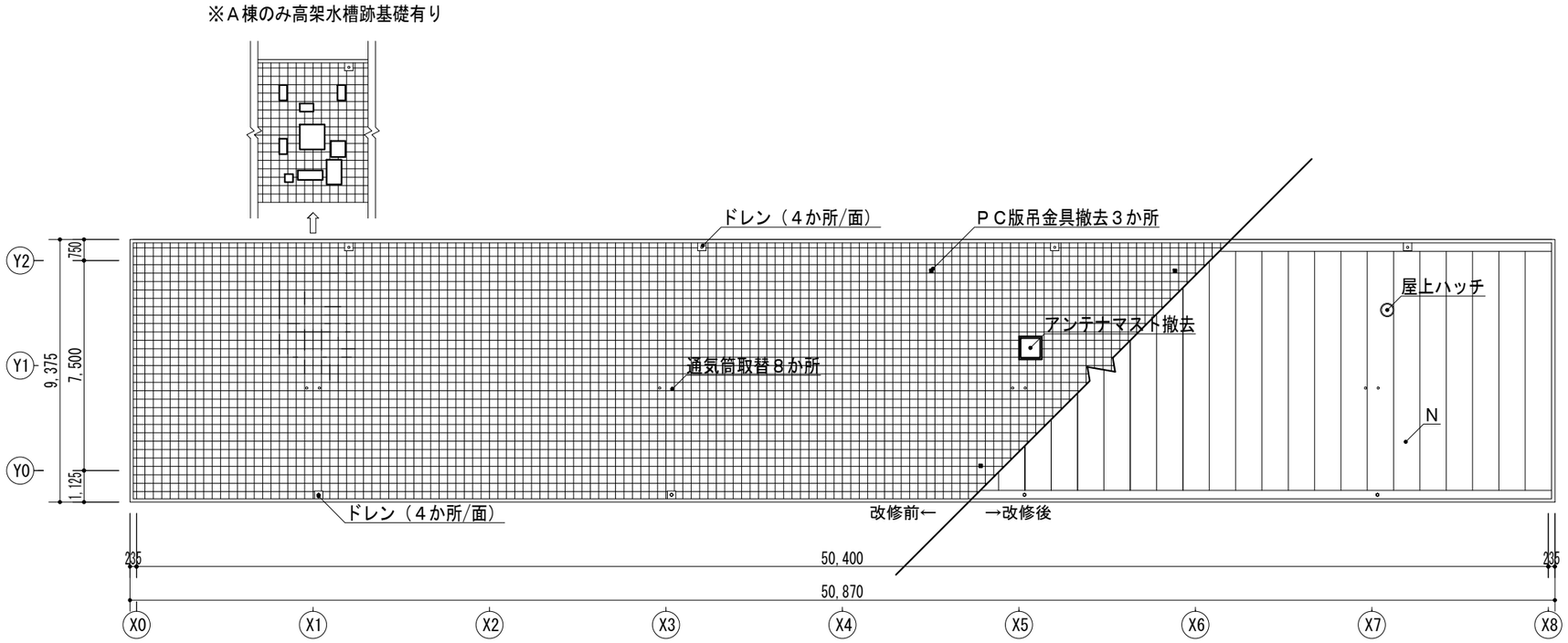

（Ａ棟・Ｂ棟）屋上平面図　１：２００

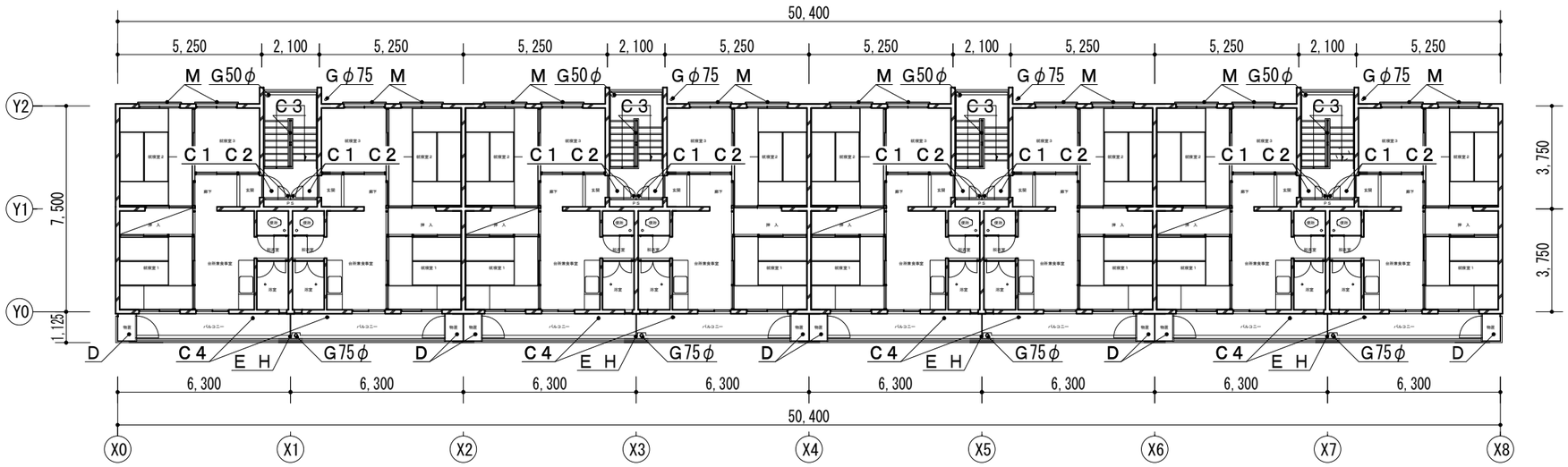

（Ａ棟・Ｂ棟）５階平面図　１：２００

建具寸法	
記号・名称	寸法（W×H）
SD-1　スチール片開戸	800×1,900
SD-2　スチール両袖固定パネル付両開戸	1,780×2,260
SD-3　スチール片開き戸	550×500
AW-1　アルミ製引違い窓	1,500×1,650
AW-2　アルミ製引違い窓	1,500×1,300
AW-3　アルミ製引違い窓	1,200×900
SSD-1　上内倒ガラリ付嵌殺し窓	280×1,530

記号・凡例	
A1	外壁塗装（外壁用塗膜防水材）
A2	階段室壁塗装（外壁用塗膜防水材）
A3	軒裏塗装（外装薄塗材E）
A4	基礎塗装（モルタル薄塗り仕上げ）
A5	1Fバルコニー裏塗装（下地調整塗材C-1仕上げ）
B	調査および下地補修
C1	SD塗装（DP）
C2	PS扉・パネル塗装（DP）
C3	階段手摺塗装（DP）
C4	汚水管塗装（DP）
C5	棟表示塗装（DP）
D	物置塗装（DP）
E	隔板塗装（ケイ酸カルシウム板面EP-G）
F1	外壁目地シーリング打替え
F2	建具廻りシーリング打替え
F3	換気孔廻りシーリング打替え
F4	物置廻りシーリング打替え
F5	玄関扉下端シーリング打替え
F6	引込開閉器盤廻りシーリング打替え
F7	ベランダ手摺根元シーリング打替え
G	竪とい取替（50φ、75φ、ステンレス支持金物共）
H	避難ステッカー張り
I	室名札撤去・新設
J	階表示撤去・新設
K	消火器表示・フック取替
L	掲示板・ポスト取外し再取付け
M	建具周囲部材取外し・再取付
N	屋上防水改修（超耐久性ポリオレフィン系シート防水）

設計番号	横須賀市　都市部　市営住宅課	課　長	主査等	担当者	校正事項	工事名称	明浜改良アパートＡ棟ほか１棟外壁改修その他工事		令和４年８月
						図面名称	（Ａ棟・Ｂ棟）　５階・屋上平面図	縮　尺 1：200	図面番号 Ａ－４

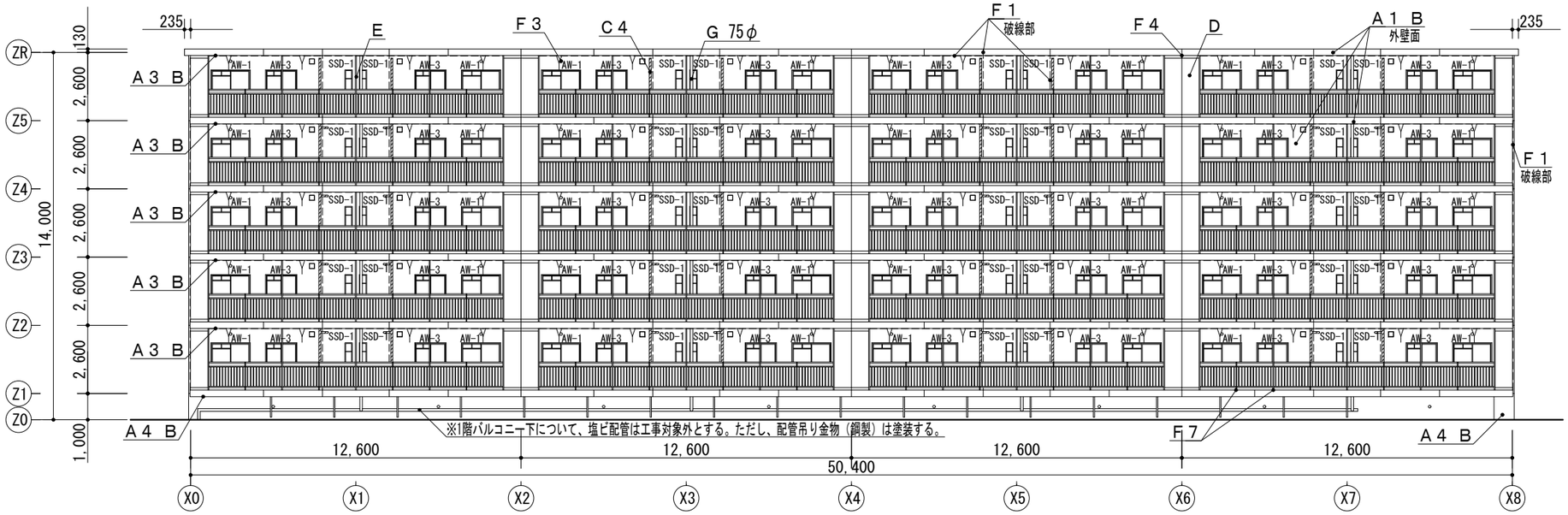

南面立面図 1：200

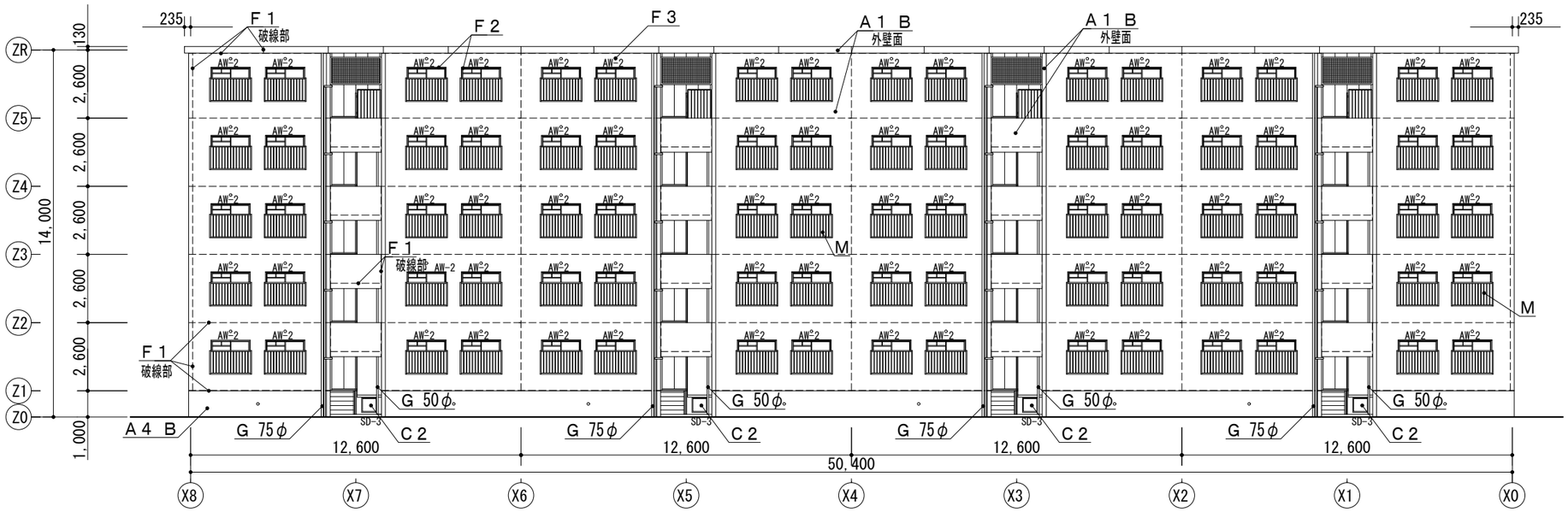

北面立面図 1：200

建具寸法	
記号・名称	寸法（W×H）
SD-1　スチール片開戸	800×1,900
SD-2　スチール両袖固定パネル付両開戸	1,780×2,260
SD-3　スチール片開き戸	550×500
AW-1　アルミ製引違い窓	1,500×1,650
AW-2　アルミ製引違い窓	1,500×1,300
AW-3　アルミ製引違い窓	1,200×900
SSD-1　上内倒ガラリ付嵌殺し窓	280×1,530

記号・凡例	
A1	外壁塗装（外壁用塗膜防水材）
A2	階段室壁塗装（外壁用塗膜防水材）
A3	軒裏塗装（外装薄塗材E）
A4	基礎塗装（モルタル薄塗り仕上げ）
A5	1Fバルコニー裏塗装（下地調整塗材C-1仕上げ）
B	調査および下地補修
C1	SD塗装（DP）
C2	PS扉・パネル塗装（DP）
C3	階段手摺塗装（DP）
C4	汚水管塗装（DP）
C5	棟表示塗装（DP）
D	物置塗装（DP）
E	隔板塗装（ケイ酸カルシウム板面EP-G）
F1	外壁目地シーリング打替え
F2	建具廻りシーリング打替え
F3	換気孔廻りシーリング打替え
F4	物置廻りシーリング打替え
F5	玄関扉下端シーリング打替え
F6	引込開閉器盤廻りシーリング打替え
F7	ベランダ手摺根元シーリング打替え
G	竪とい取替（50φ、75φ、ステンレス支持金物共）
H	避難ステッカー張り
I	室名札撤去・新設
J	階表示撤去・新設
K	消火器表示・フック取替
L	掲示板・ポスト取外し再取付け
M	建具周囲部材取外し・再取付
N	屋上防水改修（超耐久性ポリオレフィン系シート防水）

設計番号	横須賀市　都市部　市営住宅課	課　長	主査等	担当者	校正事項	工事名称	明浜改良アパートＡ棟ほか１棟外壁改修その他工事	令和４年８月
						図面名称	（Ａ棟・Ｂ棟）南面・北面立面図	縮　尺 1:200	図面番号 Ａ－５

建具寸法	
記号・名称	寸法（W×H）
SD-1　スチール片開戸	800×1,900
SD-2　スチール両袖固定パネル付両開戸	1,780×2,260
SD-3　スチール片開き戸	550×500
AW-1　アルミ製引違い窓	1,500×1,650
AW-2　アルミ製引違い窓	1,500×1,300
AW-3　アルミ製引違い窓	1,200×900
SSD-1　上内倒ガラリ付嵌殺し窓	280×1,530

記号・凡例	
A1	外壁塗装（外壁用塗膜防水材）
A2	階段室壁塗装（外壁用塗膜防水材）
A3	軒裏塗装（外装薄塗材E）
A4	基礎塗装（モルタル薄塗り仕上げ）
A5	1Fバルコニー裏塗装（下地調整塗材C-1仕上げ）
B	調査および下地補修
C1	SD塗装（DP）
C2	PS扉・パネル塗装（DP）
C3	階段手摺塗装（DP）
C4	汚水管塗装（DP）
C5	棟表示塗装（DP）
D	物置塗装（DP）
E	隔板塗装（ケイ酸カルシウム板面EP-G）
F1	外壁目地シーリング打替え
F2	建具廻りシーリング打替え
F3	換気孔廻りシーリング打替え
F4	物置廻りシーリング打替え
F5	玄関扉下端シーリング打替え
F6	引込開閉器盤廻りシーリング打替え
F7	ベランダ手摺根元シーリング打替え
G	竪とい取替（50φ、75φ、ステンレス支持金物共）
H	避難ステッカー張り
I	室名札撤去・新設
J	階表示撤去・新設
K	消火器表示・フック取替
L	掲示板・ポスト取外し再取付け
M	建具周囲部材取外し・再取付
N	屋上防水改修（超耐久性ポリオレフィン系シート防水）

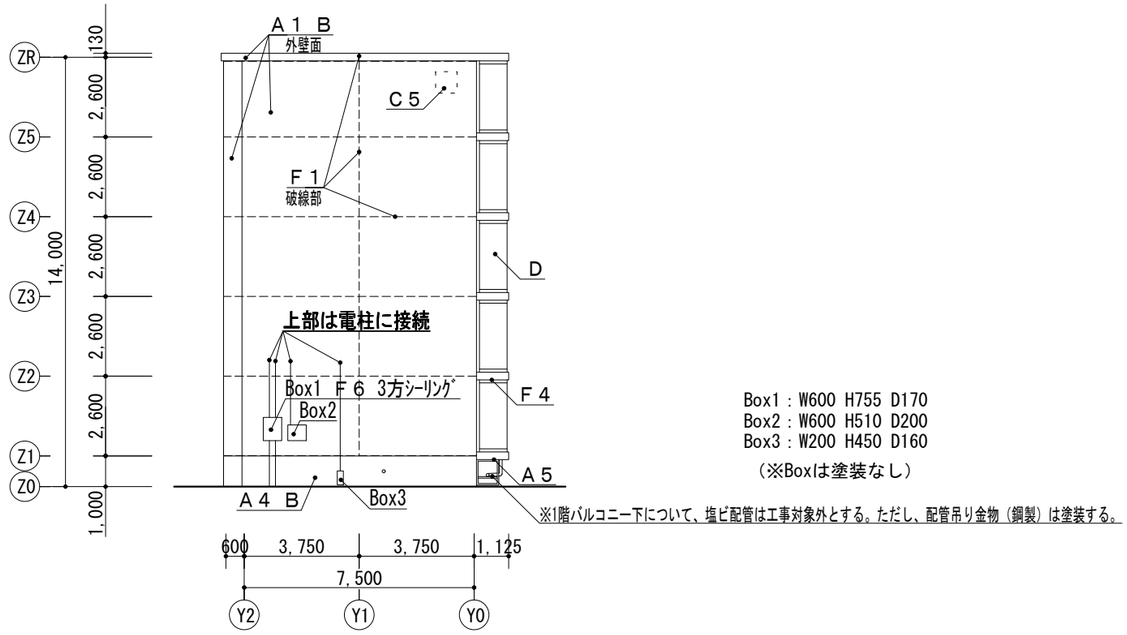

Box1：W600 H755 D170
Box2：W600 H510 D200
Box3：W200 H450 D160
（※Boxは塗装なし）

西面立面図 1：200

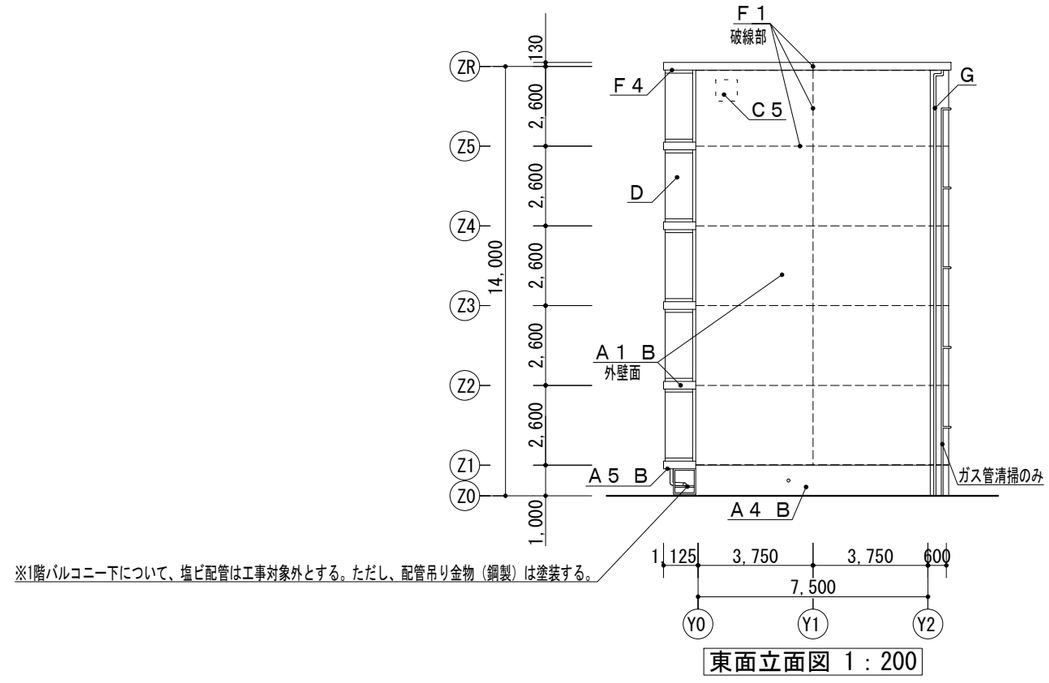

東面立面図 1：200

設計番号	横須賀市　都市部　市営住宅課	課　長	主査等	担当者	校正事項	工事名称 明浜改良アパートＡ棟ほか１棟外壁改修その他工事	令和４年８月
						図面名称 （Ａ棟・Ｂ棟）西面・東面立面図	縮　尺 1：200	図面番号 Ａ－６

転落防止手摺1：60

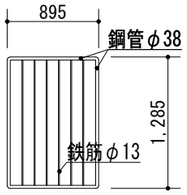

建具寸法

記号・名称	寸法（W×H）
SD-1 スチール片開戸	800×1,900
SD-2 スチール両袖固定パネル付両開戸	1,780×2,260
SD-3 スチール片開き戸	550×500
AW-1 アルミ製引違い窓	1,500×1,650
AW-2 アルミ製引違い窓	1,500×1,300
AW-3 アルミ製引違い窓	1,200×900
SSD-1 上内倒ガラリ付嵌殺し窓	280×1,530

記号・凡例

A1	外壁塗装（外壁用塗膜防水材）
A2	階段室壁塗装（外壁用塗膜防水材）
A3	軒裏塗装（外装薄塗材E）
A4	基礎塗装（モルタル薄塗り仕上げ）
A5	1Fバルコニー裏塗装（下地調整塗材C-1仕上げ）
B	調査および下地補修
C1	SD塗装（DP）
C2	PS扉・パネル塗装（DP）
C3	階段手摺塗装（DP）
C4	汚水管塗装（DP）
C5	棟表示塗装（DP）
D	物置塗装（DP）
E	隔板塗装（ケイ酸カルシウム板面EP-G）
F1	外壁目地シーリング打替え
F2	建具廻りシーリング打替え
F3	換気孔廻りシーリング打替え
F4	物置廻りシーリング打替え
F5	玄関扉下端シーリング打替え
F6	引込開閉器盤廻りシーリング打替え
F7	ベランダ手摺根元シーリング打替え
G	竪とい取替（50φ、75φ、ステンレス支持金物共）
H	避難ステッカー張り
I	室名札撤去・新設
J	階表示撤去・新設
K	消火器表示・フック取替
L	掲示板・ポスト取外し再取付け
M	建具周囲部材取外し・再取付
N	屋上防水改修（超耐久性ポリオレフィン系シート防水）

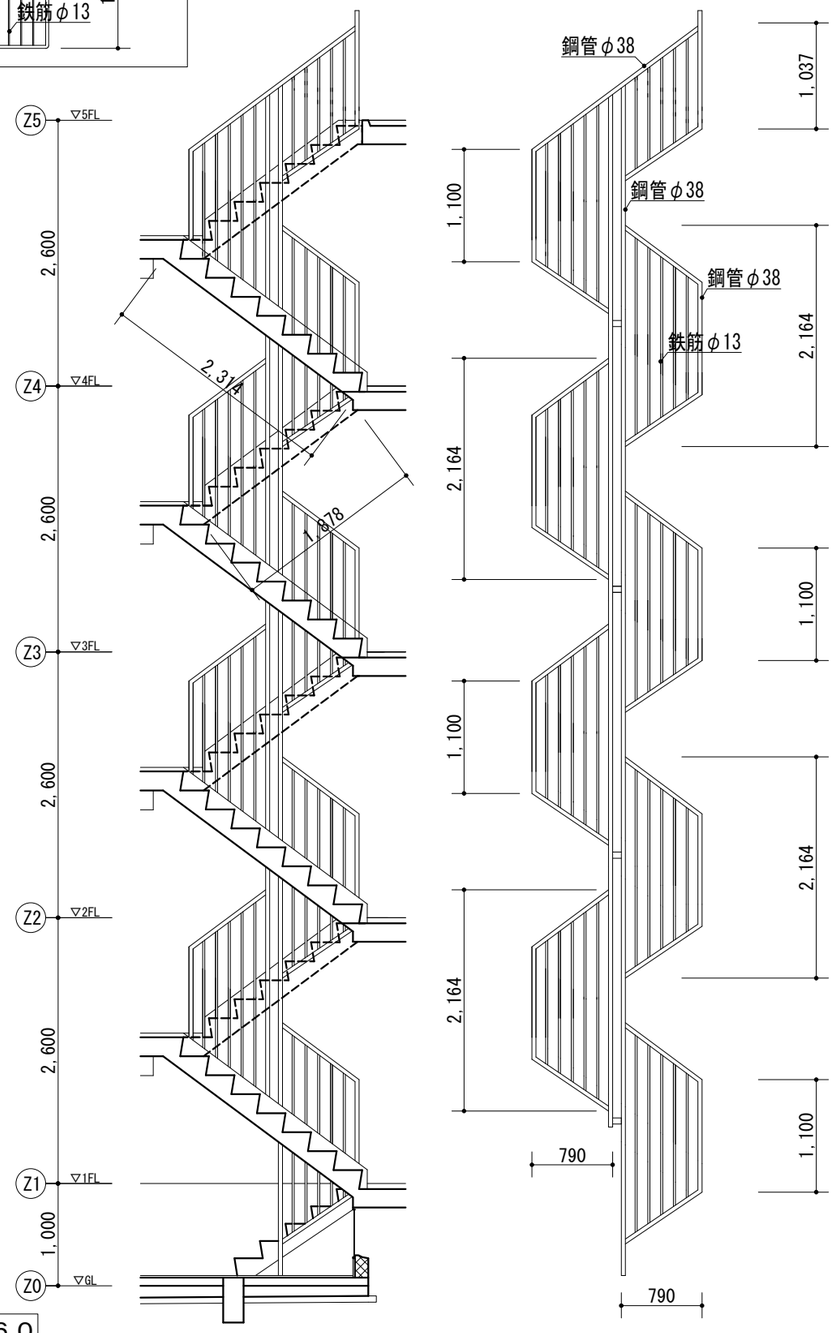

（Ａ棟・Ｂ棟）階段手摺姿図　１：６０

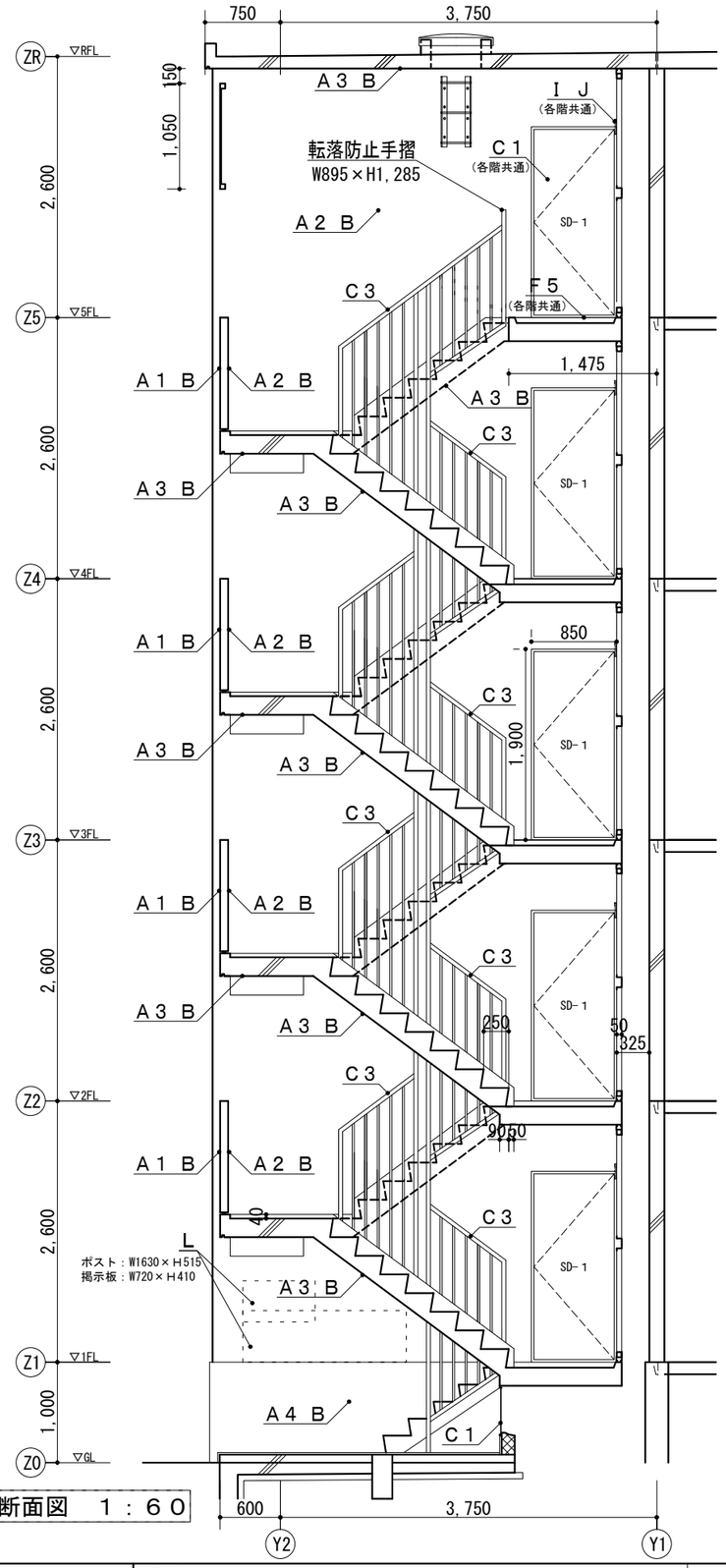

（Ａ棟・Ｂ棟）階段室断面図　１：６０

設計番号	横須賀市　都市部　市営住宅課	課　長	主査等	担当者	校正事項	工事名称 明浜改良アパートＡ棟ほか１棟外壁改修その他工事	令和４年８月
						図面名称 （Ａ棟・Ｂ棟）階段室矩計図	縮　尺 1：60	図面番号 Ａ－７

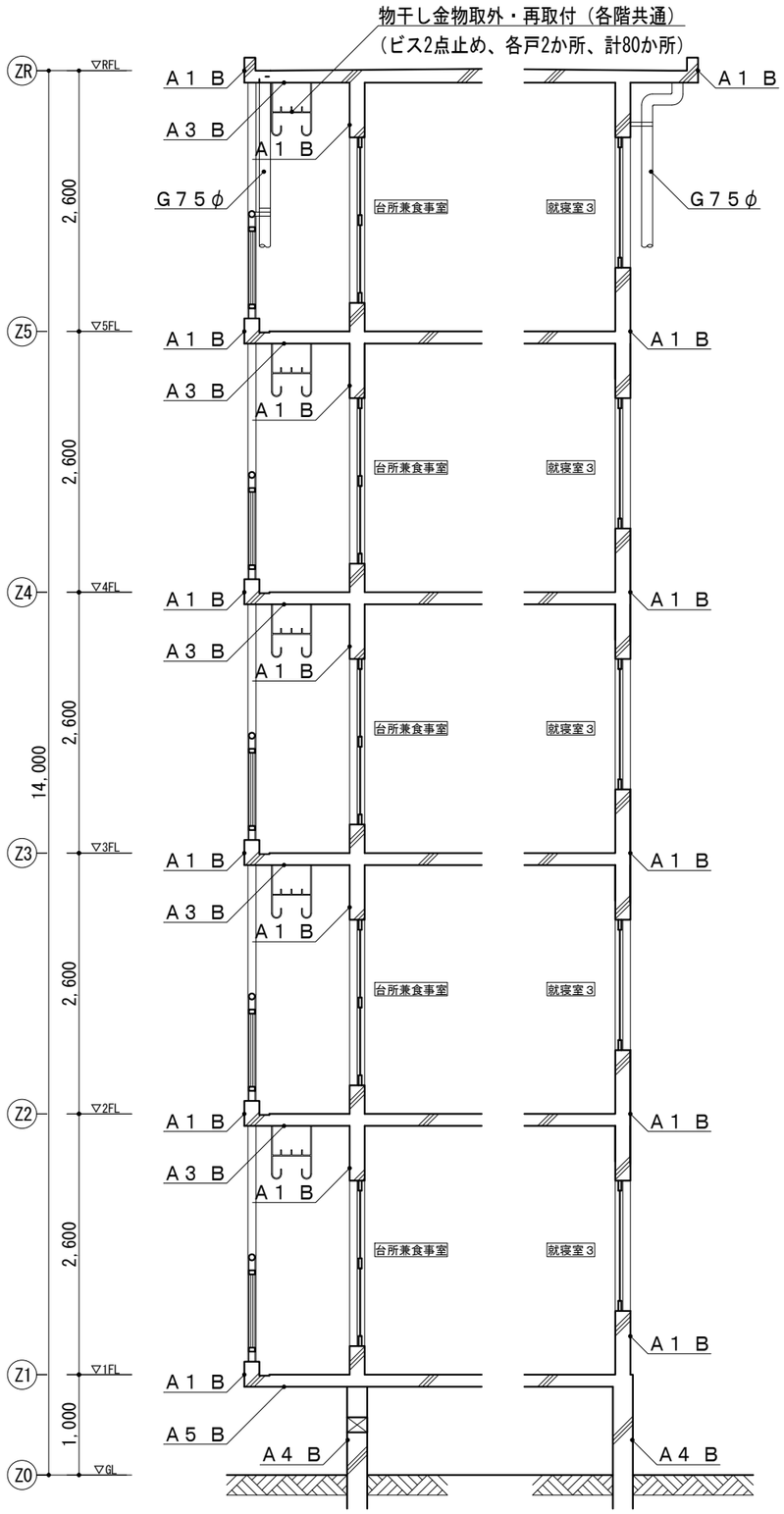

矩計図　1：60

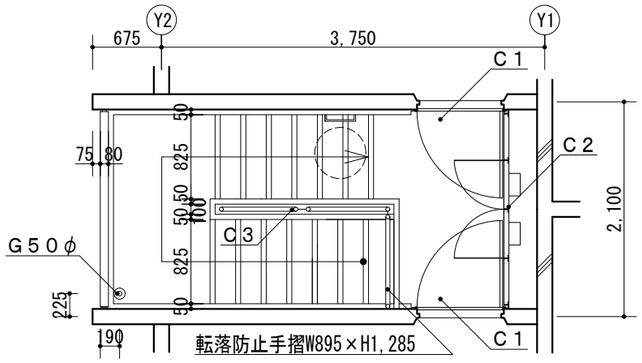

5階平面図　1：60

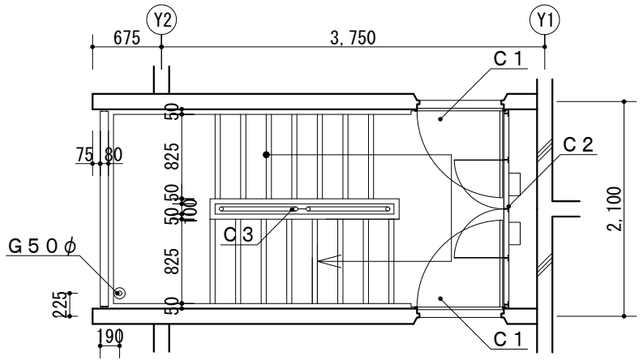

基準階平面図　1：60

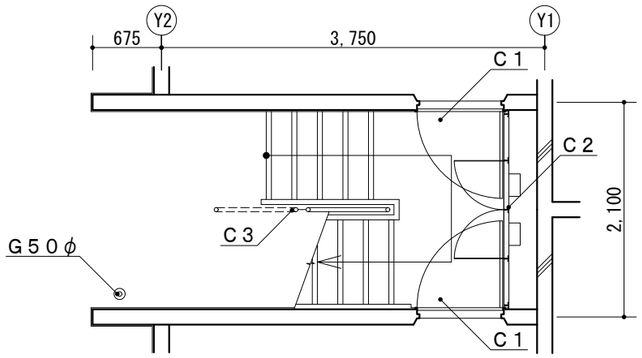

1階平面図　1：60

建具寸法	
記号・名称	寸法（W×H）
SD-1　スチール片開戸	800×1,900
SD-2　スチール両袖固定パネル付両開戸	1,780×2,260
SD-3　スチール片開き戸	550×500
AW-1　アルミ製引違い窓	1,500×1,650
AW-2　アルミ製引違い窓	1,500×1,300
AW-3　アルミ製引違い窓	1,200×900
SSD-1　上内倒ガラリ付嵌殺し窓	280×1,530

記号・凡例	
A1	外壁塗装（外壁用塗膜防水材）
A2	階段室壁塗装（外壁用塗膜防水材）
A3	軒裏塗装（外装薄塗材E）
A4	基礎塗装（モルタル薄塗り仕上げ）
A5	1Fバルコニー裏塗装（下地調整塗材C-1仕上げ）
B	調査および下地補修
C1	SD塗装（DP）
C2	PS扉・パネル塗装（DP）
C3	階段手摺塗装（DP）
C4	汚水管塗装（DP）
C5	棟表示塗装（DP）
D	物置塗装（DP）
E	隔板塗装（ケイ酸カルシウム板面EP-G）
F1	外壁目地シーリング打替え
F2	建具廻りシーリング打替え
F3	換気孔廻りシーリング打替え
F4	物置廻りシーリング打替え
F5	玄関扉下端シーリング打替え
F6	引込開閉器盤廻りシーリング打替え
F7	ベランダ手摺根元シーリング打替え
G	竪とい取替（50φ、75φ、ステンレス支持金物共）
H	避難ステッカー張り
I	室名札撤去・新設
J	階表示撤去・新設
K	消火器表示・フック取替
L	掲示板・ポスト取外し再取付け
M	建具周囲部材取外し・再取付
N	屋上防水改修（超耐久性ポリオレフィン系シート防水）

設計番号	横須賀市　都市部　市営住宅課	課　長	主査等	担当者	校正事項	工事名称	明浜改良アパートＡ棟ほか１棟外壁改修その他工事	令和４年８月
						図面名称	（Ａ棟・Ｂ棟）矩計図・階段室平面図	縮　尺 1：60	図面番号 Ａ－８

屋根軒先詳細図　1：20

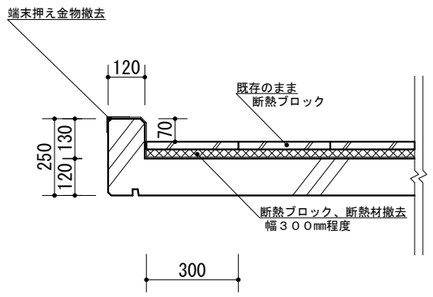

（施工前）

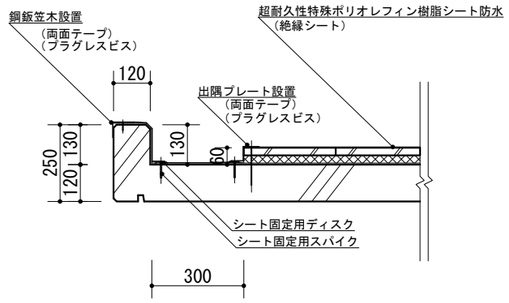

（施工後）

塔屋ハッチ詳細図　1：20

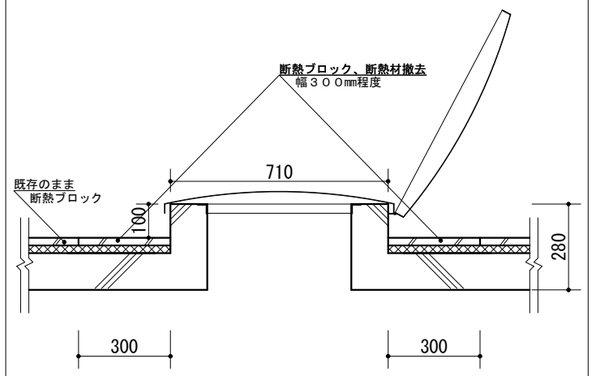

（施工前）

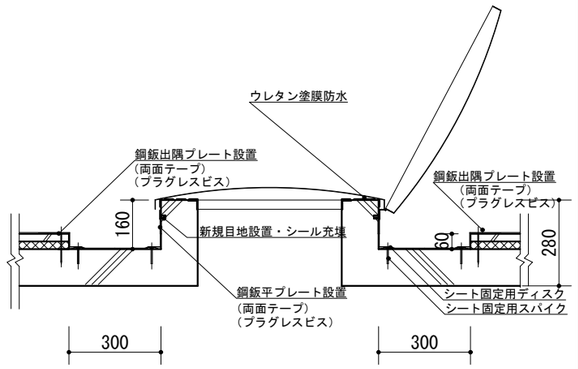

（施工後）

アンテナ架台詳細図　1：20

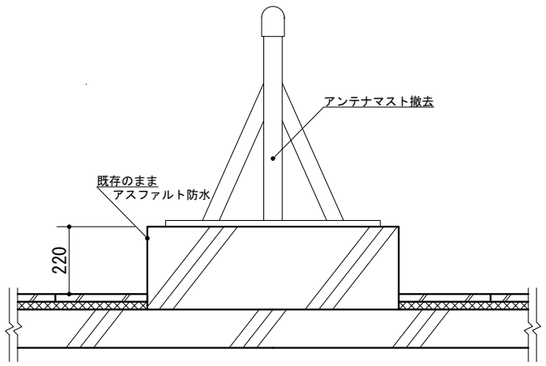

（施工前）

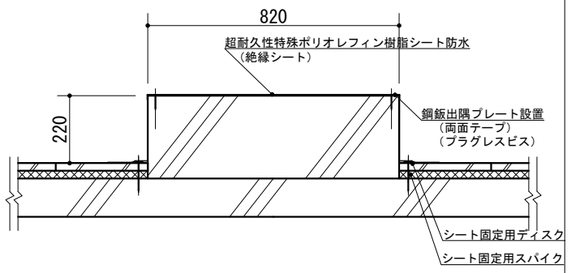

（施工後）

高架水槽跡架台詳細図　1：20（Ａ棟のみ）

※各種納まり共通

W550×L280×H180（3か所）
W490×L290×H230
W890×L890×H230
W570×L520×H150
W290×L290×H310
W890×L340×H230
W880×L530×H310

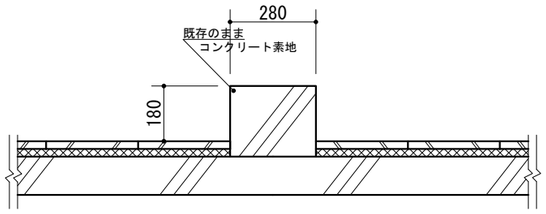

（施工前）

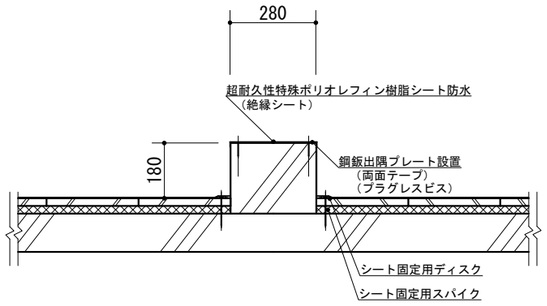

（施工後）

塔屋ハッチ平面図　1：40

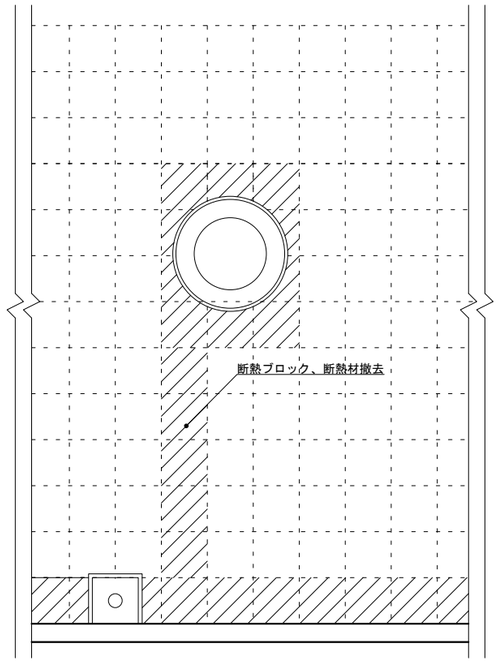

（施工前）

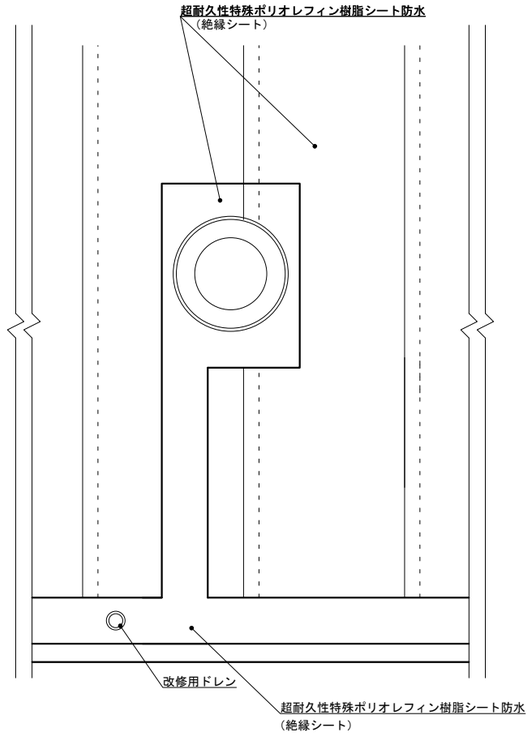

（施工後）

設計番号	横須賀市　都市部　市営住宅課	課　長	主査等	担当者	校正事項	工事名称 明浜改良アパートＡ棟ほか１棟外壁改修その他工事	令和４年８月
						図面名称 （Ａ棟・Ｂ棟）屋上防水詳細図１	縮　尺 1：20　1：40	図面番号 Ａ－９

屋根通気管詳細図　1：20

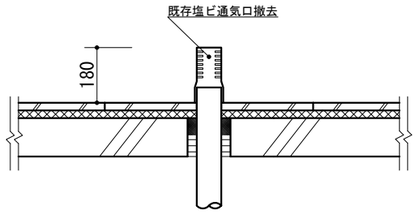

（施工前）

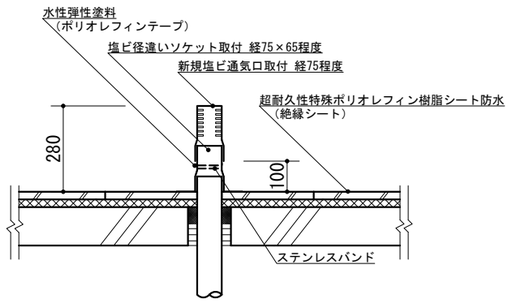

（施工後）

設計番号	横須賀市　都市部　市営住宅課	課　長	主査等	担当者	校正事項	工事名称	明浜改良アパートＡ棟ほか１棟外壁改修その他工事		令和４年８月
						図面名称	（Ａ棟・Ｂ棟）屋上防水詳細図２	縮　尺 1：20	図面番号 Ａ－１０

バルコニー部詳細図（１階）　1：20

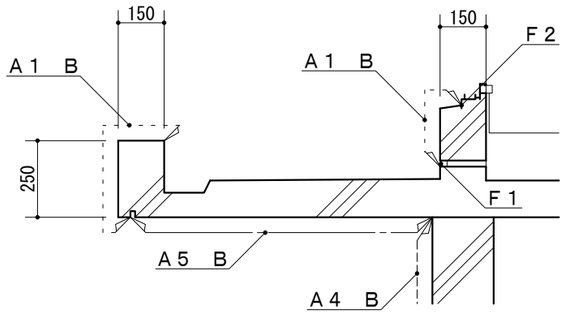

バルコニー部詳細図（基準階）　1：20

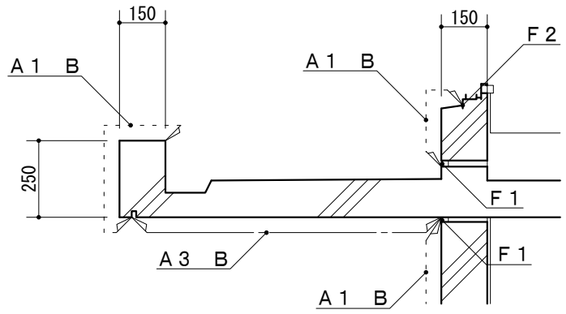

パラペット部詳細図　1：20

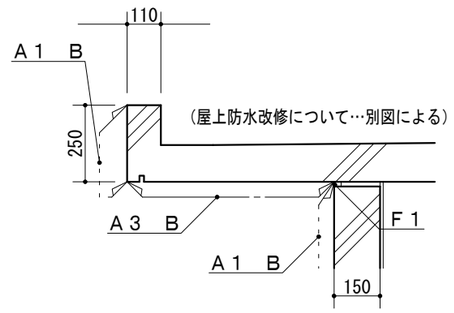

踊場平面詳細図　1：30

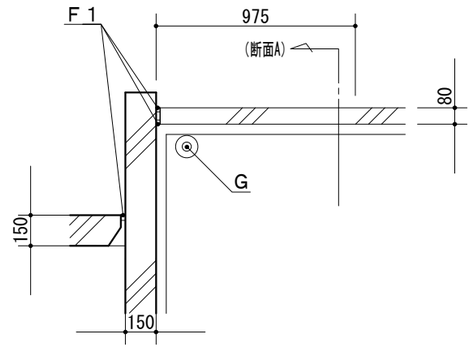

踊場手すり壁詳細図（断面A）　1：30

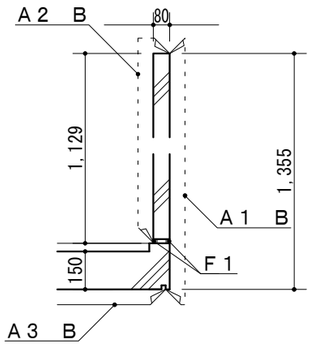

階段室上部ハッチ詳細図　1：20

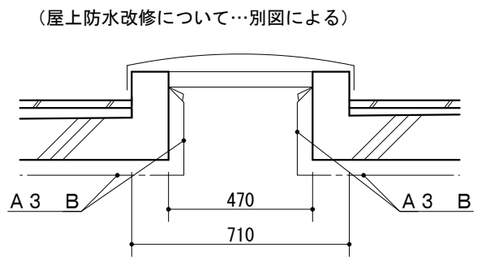

玄関扉詳細図　1：30

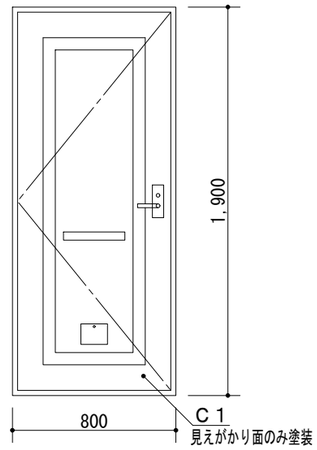

ＰＳ扉詳細図　1：30

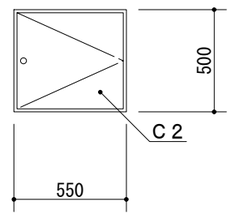

鋼製ＰＳパネル詳細図　1：50

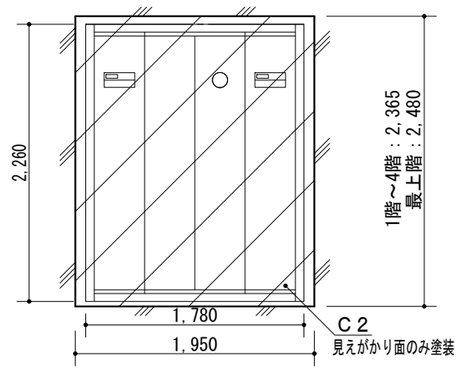

物置詳細図　1：50

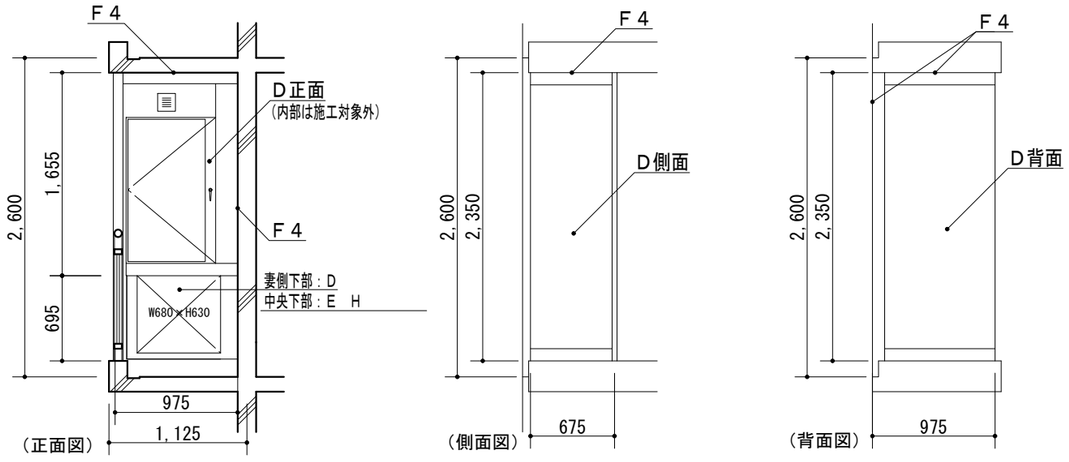

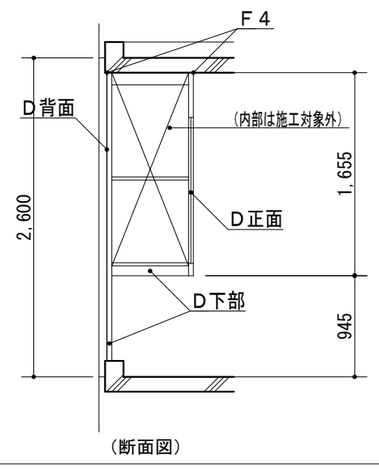

隔板詳細図　1：50

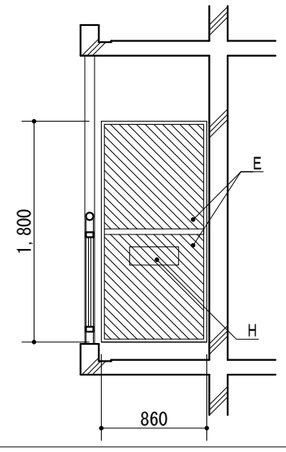

設計番号	横須賀市　都市部　市営住宅課	課　長	主査等	担当者	校正事項	工事名称	明浜改良アパートＡ棟ほか１棟外壁改修その他工事	令和４年８月
						図面名称	（Ａ棟・Ｂ棟）外壁塗装詳細図	縮　尺 1：20,1：30,1：50	図面番号 Ａ－１１

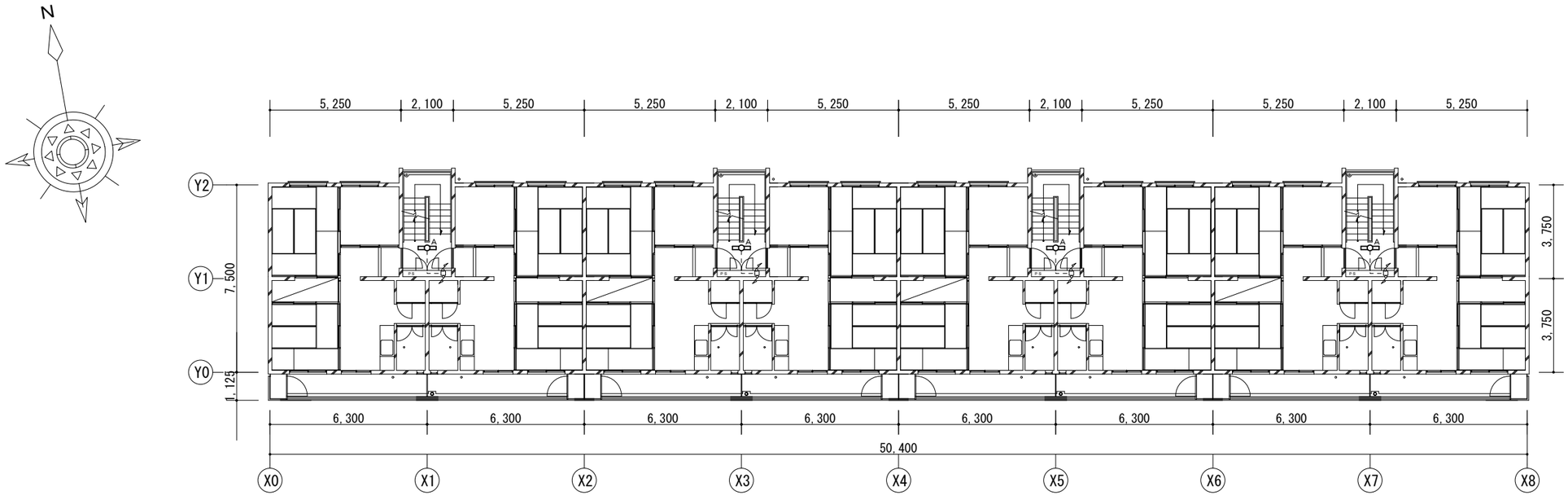

Ａ・Ｂ棟　２、３、４階電気設備改修図

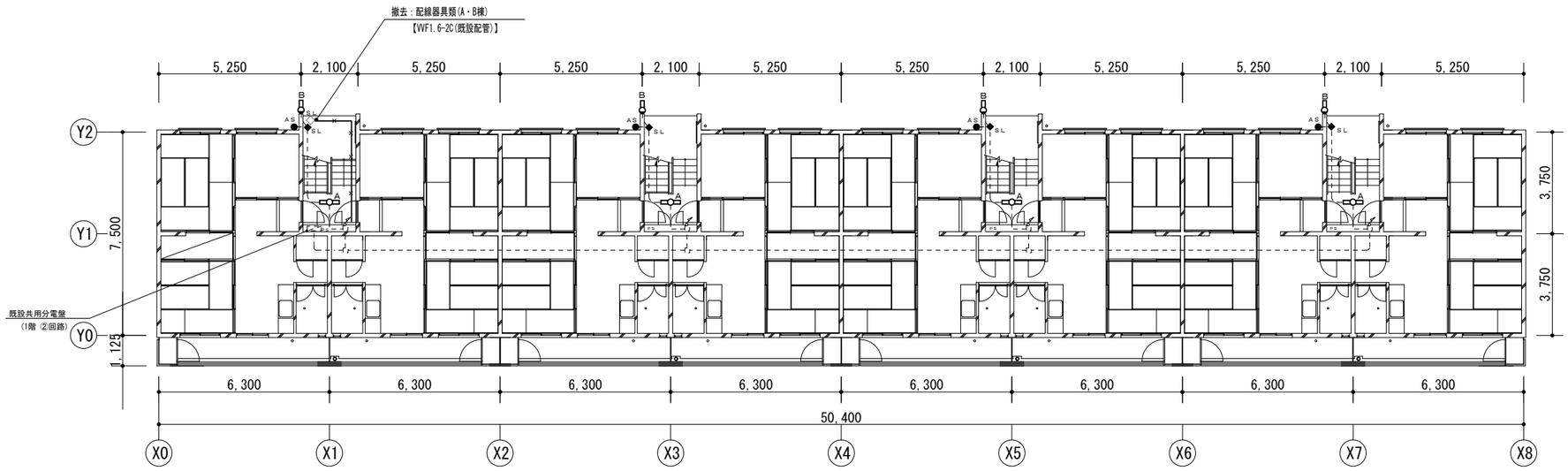

Ａ・Ｂ棟　１階電気設備改修図

凡　例

図中特記無き記号は以下の通り

A　照明器具Ａ(新設)
一体型ベースライト、直付け
公共型番：ＬＳＳ9ＭＰ/ＲＰ-2-07
ＳＵＳ製、防湿、防雨型、昼白色
FL20W相当、800lm程度
撤去：逆富士、FL10Wx1相当

B　照明器具Ｂ(新設)
ＬＥＤブラケット照明、ＳＵＳ製
公共型番：ＬＢＦ3ＭＰ/ＲＰ-2-06
撤去：ブラケット照明、ＦＬ20Wx1相当

ＡＳ　自動点滅器（取替）
100Ｖ　3Ａ
住宅用EEスイッチ(電子)

ＳＬ　切替スイッチ　手動、切、自動（取替）
300Ｖ15Ａ　屋外用カバー付

ＳＬ　撤去：埋込スイッチ(片切)
250Ｖ15Ａ　屋外用カバー付

-------　既設配線

既設ボックス

注　記

・支持金物、アンカー、ビス等はＳＵＳ製とする。
・不要な配管配線、ケーブル、器具類は撤去処分とする。
・塗装作業中は既設照明を躯体から浮かし仮設利用とする。

設計番号	横須賀市　都市部　市営住宅課	課　長	主査等	担当者	校正事項	工事名称 明浜改良アパートＡ棟ほか１棟外壁改修その他工事		令和４年８月
						図面名称 1～4階　Ａ・Ｂ棟電気設備改修図	縮　尺 1：200	図面番号 Ｅ－１

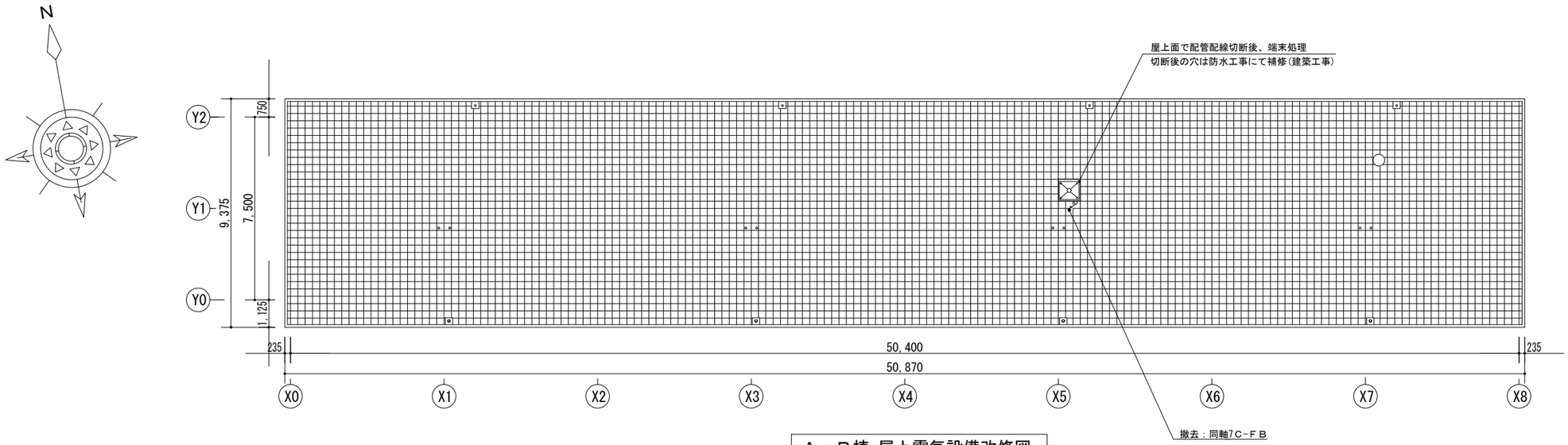

Ａ・Ｂ棟 屋上電気設備改修図

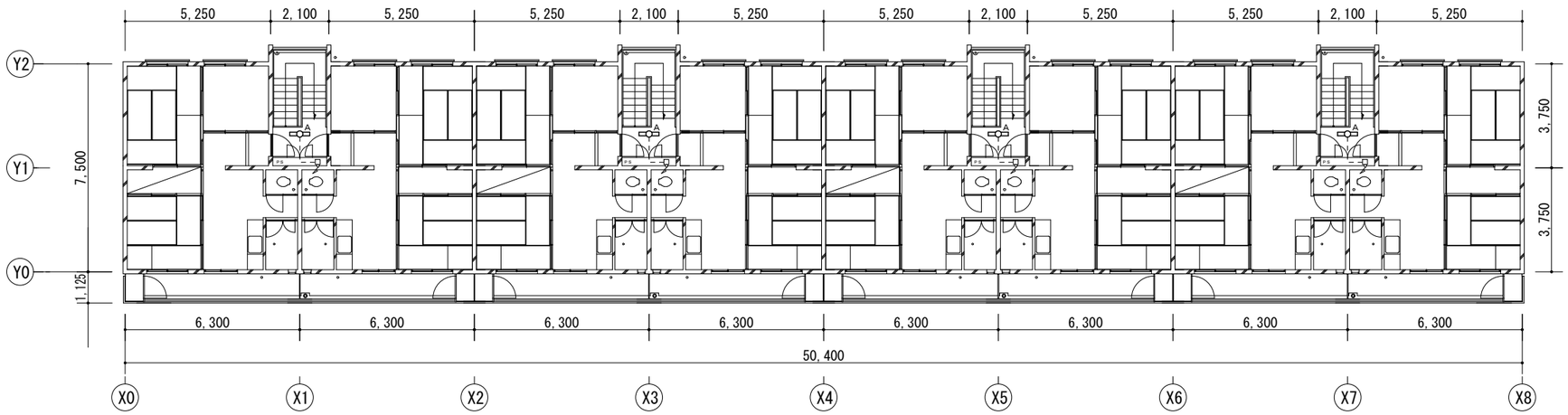

Ａ・Ｂ棟 ５階電気設備改修図

凡 例

図中特記無き記号は以下の通り

A 照明器具Ａ(新設)
一体型ベースライト、直付け
公共型番：ＬＳＳ9ＭＰ/ＲＰ-2-07
ＳＵＳ製、防湿、防雨型、昼白色
FL20W相当、800lm程度
撤去：逆富士、FL10Wx1相当

------- 既設配線

既設ボックス

注 記

・支持金物、アンカー、ビス等はＳＵＳ製とする。

・不要な配管配線、ケーブル、器具類は撤去処分とする。

・塗装作業中は既設照明を躯体から浮かし仮設利用とする。

設計番号	横須賀市　都市部　市営住宅課	課　長	主査等	担当者	校正事項	工事名称 明浜改良アパートＡ棟ほか１棟外壁改修その他工事		令和４年８月
						図面名称 5階、屋上階　Ａ・Ｂ棟電気設備改修図	縮　尺 1：200	図面番号 Ｅ－２